ENGLISH

IL51859524

HALO

# Smart Wi-Fi® Security Motion WiZ instructions

ESF2ARGBWMBL-WiZ
ESF2ARGBWMW-WiZ

## PACKAGING CONTENTS

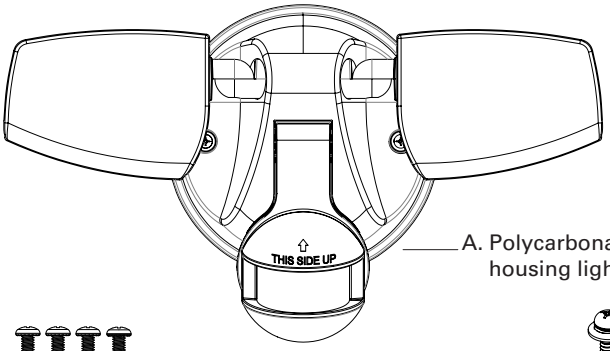


A. Polycarbonate housing light fixture

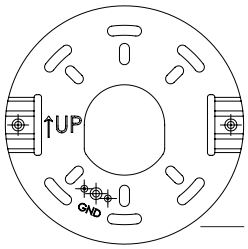


B. Mounting Bracket with ground screw

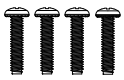

C. (2) #6-32 x 3/4 in. and (2) #8-32 x 3/4 in. Junction box screws (use the size that fits your junction box)

D. (2) Fixture Mounting Screws (M4*20mm) with Washers

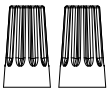

E. (2) Wire Nuts

## ITEMS REQUIRED (Purchase separately)

1. Philips Screwdriver
2. Safety Goggles
3. Silicone Sealant
4. Wire Strippers / Cutter
5. Circuit Tester
6. Adjustable Wrench
7. Work Gloves
8. Ladder
9. Power Drill

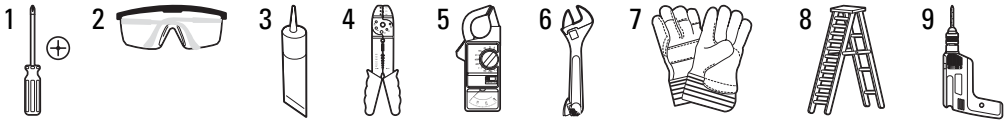


## IMPORTANT SAFETY INSTRUCTIONS

**When using product, basic precautions should always be followed, including the following:**

1. Heed all warnings, including below warnings AND those included on product.
2. HALO Outdoor Security luminaires (fixtures) are designed to meet the latest NEC requirements and are certified in full compliance with UL. Before attempting installation of any lighting luminaire check your local electrical code. This code sets the wiring standards for your locality and should be carefully studied before starting.
3. Read and follow these instructions.
4. For outdoor use only.
5. cULus LISTED for wet location.
6. Disassembling your fixture will void the warranty
7. Your fixture is prewired and preassembled for easy installation.
8. Do not make or alter any open holes in an enclosure of wiring or electrical components during kit installation.
9. Smart technology and downloads required to operate the fixtures.
10. To prevent wiring damage or abrasion, do not expose wiring to edges of sheet metal or other sharp objects.
11. Connect fixture to a 120Vac, 60 Hz power source. Any other connection voids the warranty.
12. Fixture should be installed by persons with experience in household wiring or by a qualified electrician. The electrical system, and the method of electrically connecting the fixture to it, must be in accordance with the National Electrical Code and local building codes.
13. WARNING - Risk of fire or electric shock.
14. Fixture operating temperature of -30°C to 40°C.

COOPER Lighting Solutions
a signify business

## WARNING

**Risk of Fire -** MIN75°C SUPPLY CONDUCTORS.
If uncertain, consult an electrician.

**Risk of Electric Shock -**
To avoid possible electrical shock, be sure that power supply is turned off at fuse box or circuit breaker before installing or servicing luminaire.

## CAUTION

**Edges may be Sharp -**
Wear gloves while handling.

## INSTALLATION & MOUNTING INSTRUCTIONS

### 1 Review this information to ensure a successful installation:

1. Install the light 8 - 12 ft. above the ground. (Motion sensor is less sensitive above 12 feet.)
2. When installing, make sure the switch is rated for at least a 1 A inductive.
3. Fixture can be wall or eave mounted.
4. To check if fixture is in the Wi-Fi range, go next to the proposed installation location with your mobile, and check that you are well connected to Wi-Fi (2.4GHz) network. If the fixture is too far away, it cannot connect. This is also true later if after pairing you move the fixture out of Wi-Fi range, it will not be able to connect well.
5. Phone needs to be in the Bluetooth range of the light fixture and connected to 2.4GHz Wi-Fi network while pairing.

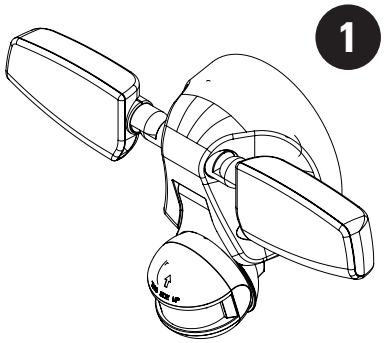


Wall mount

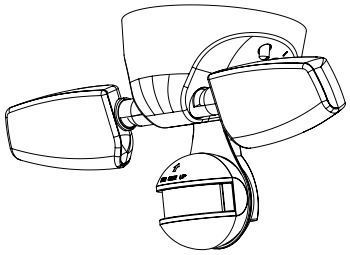


Eave mount

### 2 INSTALLING the fixture:

1. TURN OFF THE ELECTRICITY (Fig 3)
   - Verify the wall switch is in the OFF position.
   - Turn off power at the circuit breaker that supplies power to the outlet box you are working on.
   - For screw-in type fuses, unscrew the fuse that supplies power to the outlet box you are working on.
2. Line up the slotted holes on the mounting bracket (B) with the holes on your junction box. Using either (2) #6 screws or (2) #8 screws (C) (depending on size of the holes in your recessed junction box), attach the mounting bracket (B) to your recessed junction box (Fig. 5).
3. Connect house ground wire to the green screw provided on the mounting bracket (Fig. 5).
4. Connect fixture black wire to house black wire, and fixture white wire to house white wire, using the wire nuts (E) provided (Fig. 6).
5. Attach fixture (A) to the mounting bracket (B) using fixture mounting screw with washer(D). Be sure no loose wires remain sticking out from underneath the fixture.
6. Move the heads to aim light where desired.
7. Apply silicone caulk around the edge of the cover plate to provide a watertight seal from rain and moisture.
8. Turn on power at main fuse/breaker box.
9. Locate motion sensor so motion moves across detection zone (Fig. 7).
10. Locate sensor away from heat producing sources to prevent false triggering. Also be very careful not to include objects such as windows, white walls and water in the detection zone.
11. Locate sensor away from moving objects such as trees, large shrubs and street traffic.
12. Do not install more than one motion activated floodlight on one wall switch.

**NOTE:** Mounting Bracket (B) mounts to recessed mounted standard junction boxes (Fig. 4). Junction box must be at least 1-1/2 inch in depth for proper installation for recessed mount application.

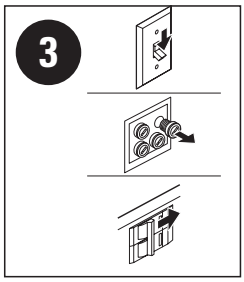


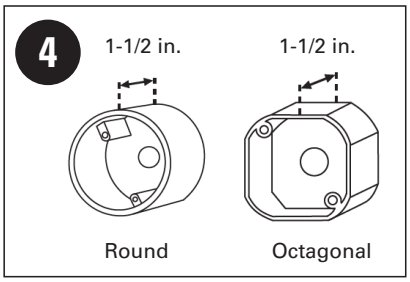


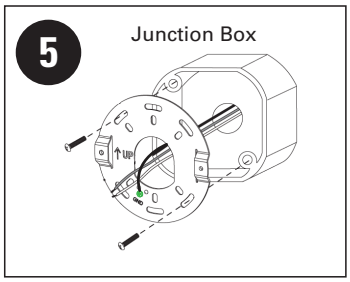


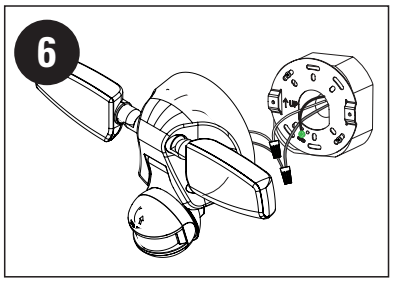


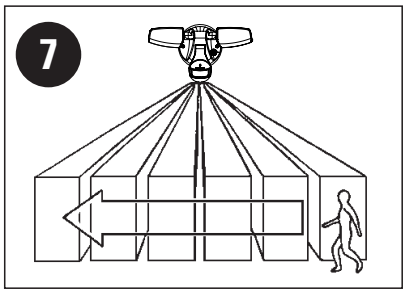


**NOTE:** The fixture should be used with a wall switch in order to adjust settings and to reset the light.

## 3 Setup and Control:

- **DIYers & Homeowners:** Configure and control your lighting fixture by downloading the WiZ App and following the steps in the App to set up your device.
  For more information visit : https://faq.wizconnected.com/hc/en/3-wiz/
- **Installers:** Use the WiZ Pro Setup App for initial pairing and configuration over Bluetooth and to manage multiple projects. Then control with advanced features using the WiZ Pro Dashboard and WiZ App once Wi-Fi is connected.
  For more information visit : https://pro.wizconnected.com/
  **Matter Certified:** Scan the Matter QR code for details and follow the instructions.

**WiZ App**

**WiZ Pro App**

Paste the matter certification label here
W 26mm X H 42mm

**!Reminder: Unique Code DO NOT mix or misplace**

**!Rappel : Code unique NE PAS mélanger ni égarer**

**Recordatorio: Código único NO mezclar ni extraviar**

## 4 OPERATING the fixture:

1. For wall mount, rotate the motion sensor ball up or down to desired detection pattern (Fig. 1). For eave mount, extend the motion arm away from the cover plate and adjust to desired detection pattern (Fig. 2).
2. Aim sensor head toward desired detection area, maintaining a 5°–15° down angle to allow moisture to drain.
3. Walk across the detection zone at the farthest distance you wish your detector to detect motion.
4. **Do not wash the fixture under pressure water**

# TROUBLESHOOTING

| Problem | Possible Cause | Solution |
|---|---|---|
| Unable to find luminaire on the network. | Luminaire may not be in Connectivity Mode. | • Cycle the light switch connected to luminaire ON/OFF 3 times to enter Pairing Mode.<br>• Refer back to WiZ App Help center for FAQ's. |
| Unable to operate luminaire with the connected light switch. | Wiring issue. | Review and confirm the INSTALLATION instructions. |
| | No electricity. | Check that the power is ON at the connected light switch and circuit breaker. |
| Luminaire not responding to WiZ APP control. | Network is not connected. | • Check the wireless network connectivity.<br>• Refer back to WiZ App Help center for FAQ's. |
| | Luminaire may not be paired correctly. | • Cycle the light switch connected to luminaire ON/OFF 3/5 times until light start to pulse in blue (color light) or cool white (tunable white light) to enter Pairing Mode.<br>• Refer back to WiZ App Help center for FAQ's. |
| | Permissions are not granted on mobile device. | • Check to see that permissions are granted for the WiZ APP.<br>• Refer back to WiZ App Help center for FAQ's. |
| Luminaire not connecting to the WiZ APP. | Wi-Fi password is incorrect. | • Re-enter Wi-Fi password.<br>• Refer back to WiZ App Help center for FAQ's. |
| | Weak/low Wi-Fi signal. | • Check Wi-Fi signal to ensure within range of router.<br>• Refer back to WiZ App Help center for FAQ's. |
| | Wi-Fi not connected. | • Confirm Wi-Fi router is broadcasting a 2.4 GHz signal. Re-connect.<br>• Refer back to WiZ App Help center for FAQ's. |
| Fixture not turning ON after power outage. | "Power outage Recovery" setting from WiZ app is ON. | Change the "Power outage recovery" setting to OFF.<br>Go to Settings> Others> Power Outage Recovery. |
| Light does not come ON with motion at night. | No power to the fixture. | • Check if circuit breaker tripped.<br>• Confirm wall switch is ON. |
| | Surrounding external ambient light is too bright. (If so, the unit may think it is daytime.) | • Adjust the sensitivity with the help of WiZ app.<br>• Re-aim the head.<br>• Relocate or reposition the unit away from the light. |
| | **TURN OFF POWER BEFORE CONTINUING**<br>Wiring to the unit is loose. | Check wiring; reconnect if necessary using wire nuts (E) provided. |
| Light comes ON for no apparent reason at night | There is motion in the detection zone. | • Make sure the sensor is not picking up moving objects such as trees, traffic, etc.<br>**TEST FOR YOURSELF:**<br>• Cover the sensor lens with cardboard to prevent sensor from detecting motion. If the light stays off, something in the detection zone is triggering the sensor.<br>* If the light stays on with the sensor lens covered, contact customer service.<br>• Adjust the sensitivity with the help of WiZ app<br>• Reposition the sensor. |
| Light stays ON at night and does not turn OFF | There is motion in the detection zone | • Make sure the sensor is not picking up moving objects such as trees, traffic, etc.<br>• Adjust the sensitivity with the help of WiZ app.<br>• Reposition the sensor |
| | If there is no motion in the detection zone, unit is in "Dusk to Dawn Setting" (override mode). | Turn the light switch to the OFF position for 40 seconds, and then turn back to the ON position. This will send the unit back into the "Auto" mode. |

Wiz App related question and information, please visit: https://faq.wizconnected.com/hc/en/3-wiz/

# FCC STATEMENT

**FCC Statement**

- This device complies with Part 15 of the FCC Rules. Operation is subject to the following two conditions:
  - (1) This device may not cause harmful interference.
  - (2) This device must accept any interference received, including interference that may cause undesired operation.

**Note:** The grantee is not responsible for any changes or modifications not expressly approved by the party responsible for compliance. Such modifications could void the user's authority to operate the equipment.

**Note:** This equipment has been tested and found to comply with the limits for a Class B digital device, pursuant to part 15 of the FCC Rules. These limits are designed to provide reasonable protection against harmful interference in a residential installation.

- This equipment generates uses and can radiate radio frequency energy and, if not installed and used in accordance with the instructions, may cause harmful interference to radio communications. However, there is no guarantee that interference will not occur in a particular installation. If this equipment does cause harmful interference to radio or television reception, which can be determined by turning the equipment off and on, the user is encouraged to try to correct the interference by one or more of the following measures:
  - Reorient or relocate the receiving antenna.
  - Increase the separation between the equipment and receiver.
  - Connect the equipment into an outlet on a circuit different from that to which the receiver is connected.
  - Consult the dealer or an experienced radio/TV technician for help

**RF Exposure Statement**

- This equipment complies with FCC radiation exposure limits set forth for an uncontrolled environment. This equipment should be installed and operated with minimum distance of 20 cm between the radiator and your body.

**IC Statement**

- This device contains licence-exempt transmitter(s)/receiver(s) that comply with Innovation, Science and Economic Development Canada's licence-exempt RSS(s). Operation is subject to the following two conditions: (1) This device may not cause interference. (2) This device must accept any interference, including interference that may cause undesired operation of the device.
- This device complies with ISED ICES Standard Canada ICES-005(B) / NMB-005 (B)

**IC 20cm RF**

- This Device complies with ISED RSS RF exposure limits set forth for an uncontrolled environment.
- This device complies with FCC RF exposure limits set forth for an uncontrolled environment.
- This equipment should be installed and operated with minimum distance of 20 cm (8 inches) between the device and your body.

**FCC ID - 2AC7Z-ESP32SOLO1**

**IC Code - 21098-ESP32SOLO1**

**SAVE THESE INSTRUCTIONS AND WARNINGS.**

# 5 YEAR LIMITED WARRANTY

**5-YEAR LIMITED WARRANTY**

THE FOLLOWING WARRANTY IS EXCLUSIVE AND IN LIEU OF ALL OTHER WARRANTIES, WHETHER EXPRESS, IMPLIED OR STATUTORY INCLUDING, BUT NOT LIMITED TO, ANY WARRANTY OF MERCHANTABILITY OR FITNESS FOR ANY PARTICULAR PURPOSE.

Cooper Lighting Solutions warrants to customers that, for a period of five years from the date of purchase, Cooper Lighting Solutions products will be free from defects in materials and workmanship. The obligation of Cooper Lighting Solutions under this warranty is expressly limited to the provision of replacement products. This warranty is extended only to the original purchaser of the product. A purchaser's receipt or other proof of date of original purchase acceptable to Cooper Lighting Solutions. This is required before warranty performance shall be rendered. This warranty does not apply to Cooper Lighting Solutions products that have been altered or repaired that have been subjected to neglect, abuse, misuse or accident (including shipping damages). This warranty does not apply to products not manufactured by Cooper Lighting Solutions which have been supplied, installed, and/or used in conjunction with Cooper Lighting Solutions products. Damage to the product caused by replacement bulbs or corrosion or discoloration of brass components are not covered by this warranty.

LIMITATION OF LIABILITY:

IN NO EVENT SHALL COOPER LIGHTING SOLUTIONS BE LIABLE FOR SPECIAL, INDIRECT, INCIDENTAL, OR CONSEQUENTIAL DAMAGES (REGARDLESS OF THE FORM OF ACTION, WHETHER IN CONTRACT, STRICT LIABILITY, OR IN TORT INCLUDING NEGLIGENCE), NOR FOR LOST PROFITS; NOR SHALL THE LIABILITY OF COOPER LIGHTING SOLUTIONS FOR ANY CLAIMS OR DAMAGE ARISING OUT OF OR CONNECTED WITH THESE TERMS OR THE MANUFACTURE, SALE, DELIVERY, USE, MAINTENANCE, REPAIR OR MODIFICATION OF COOPER LIGHTING SOLUTIONS PRODUCTS, OR SUPPLY OF ANY REPLACEMENT PARTS THEREFORE, EXCEED THE PURCHASE PRICE OF COOPER LIGHTING SOLUTION PRODUCTS GIVING RISE TO A CLAIM. NO LABOR CHARGES WILL BE ACCEPTED TO REMOVE OR INSTALL FIXTURES.

To obtain warranty service, please contact Cooper Lighting Solutions, at 1-800-334-6871, press option 2 for US, and press opt 3 for Technical/ Warranty Service, or via e-mail ConsumerProducts@cooperlighting.com and include the following information:

- Name, address and telephone number
- Date and place of purchase
- Catalog and quantity purchase
- Detailed description of problem
- Copy of sales receipt as proof of purchase

All returned products must be accompanied by a Return Goods Authorization Number issued by the Company and must be returned freight prepaid. Any product received without a Return Goods Authorization Number from the Company will be refused. Cooper Lighting Solutions is not responsible for merchandise damaged in transit. Repaired or replaced products shall be subject to the terms of this warranty and are inspected when packed. Evident or concealed damage that is made in transit should be reported at once to the carrier making the delivery and a claim filed with them.Reproductions of this document without prior written approval of Cooper Lighting Solutions are strictly prohibited.

For assistance, call 1-800-334-6871 or e-mail us at ConsumerProducts@cooperlighting.com

Printed in Thailand

FRANÇAIS

IL51859524

HALO

# Instructions pour détecteur de mouvement de sécurité Wi-Fi® intelligent WiZ

ESF2ARGBWMBL-WiZ
ESF2ARGBWMW-WiZ

## CONTENU DE L'EMBALLAGE

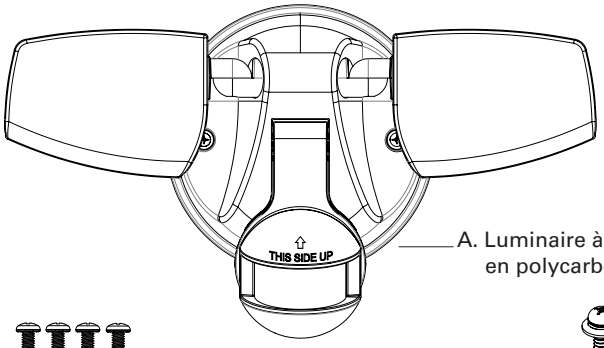


A. Luminaire à boîtier en polycarbonate

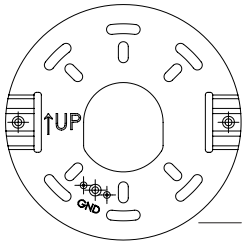


B. Support de montage avec vis de mise à la terre

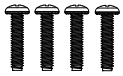

C. (2) vis no 6-32 x 19,05 mm (3/4 po) et (2) vis no 8-32 x 19,05 mm (3/4 po) Vis pour boîtier de jonction (choisissez la dimension convenant à votre boîtier de jonction)

D. (2) vis de montage du luminaire (M4 * 20 mm) avec rondelles

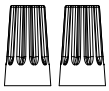

E. (2) Connecteurs

## ARTICLES REQUIS (à acheter séparément)

1. Tournevis à tête cruciforme
2. Lunettes de protection
3. Joint en silicone
4. Pince à dénuder et couper les fils
5. Testeur de circuit
6. Clé à molette
7. Gants de travail
8. Échelle
9. Perceuse électrique

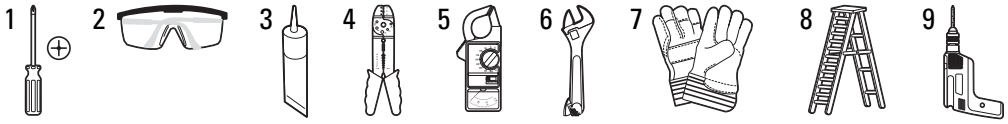


## IMPORTANTES CONSIGNES DE SÉCURITÉ

**Lors de l'utilisation de ce produit, suivez toujours les mesures de protection de base, y compris ce qui suit :**

1. Respectez tous les avertissements incluant les avertissements ci-dessous ET ceux indiqués sur le produit.
2. Les luminaires de sécurité d'extérieur HALO sont conçus pour répondre aux plus récentes exigences de la NEC et sont homologués entièrement conformes à la norme UL. Avant de tenter l'installation d'un luminaire encastré, consultez le code d'électricité de votre région. Ce Code stipule les normes de câblage selon votre région et doit être étudié attentivement avant de commencer.
3. Lire et suivre ces instructions.
4. Pour une utilisation extérieure seulement.
5. Homologation cULus pour l'utilisation dans des endroits humides.
6. Le démontage du luminaire annulera la garantie
7. Le luminaire est déjà câblé et assemblé pour faciliter son installation.
8. Ne tentez pas de percer ou d'altérer les trous ouverts dans l'enveloppe du câblage ou des composants électriques pendant l'installation de la trousse.
9. Une technologie intelligente et des téléchargements sont nécessaires au fonctionnement des appareils.
10. Afin d'éviter les dommages ou l'abrasion des câblages, ne les exposez pas aux bords de feuilles de métal ou à d'autres objets tranchants.
11. Raccordez le luminaire à une source d'alimentation de 120 V, 60 Hz. Tout autre raccord annulera la garantie.
12. Le luminaire doit être installé par des personnes ayant l'expérience du câblage domestique ou par un électricien qualifié. Le système électrique et la méthode de raccord électrique du luminaire au système doivent être conformes au Code national de l'électricité et aux codes du bâtiment locaux.
13. AVERTISSEMENT - Risque d'incendie et d'électrocution.
14. Température de fonctionnement du luminaire de -30 °C à 40 °C.

## AVERTISSEMENT

**Risque d'incendie –** CONDUCTEURS D'ALIMENTATION DE 75 °C MIN. Consultez un électricien en cas de doute.

**Risque de décharge électrique -**
Pour éviter la possibilité d'électrocution, assurez-vous que la source d'alimentation est hors tension depuis la boîte des fusibles ou le disjoncteur avant d'installer ou de réparer le luminaire.

## MISE EN GARDE

**Les bords peuvent être tranchants -**
Portez des gants lors de la manipulation.

## INSTRUCTIONS D'INSTALLATION /ET DE MONTAGE

### 1 Passez en revue ces informations pour garantir une installation réussie :

1. Installez le luminaire de 2,4 à 3,7 m (8 à 12 pi) au-dessus du sol. (Le détecteur de mouvements est moins sensible au-dessus de 3,7 m [12 pi]).
2. Lors de l'installation, assurez-vous que l'interrupteur est conçu pour au moins 1 A inductif.
3. Le luminaire peut être monté sur un mur ou un avant-toit.
4. Pour vérifier si le luminaire se trouve à portée du Wi-Fi, allez à côté de l'emplacement d'installation proposé avec votre appareil mobile et vérifiez que vous êtes bien connecté au réseau Wi-Fi (2,4 GHz). Si le luminaire est trop éloigné, il ne peut pas se connecter. Cela est également vrai plus tard si vous déplacez le luminaire hors de la portée du Wi-Fi après l'appariement. Il ne sera alors pas en mesure de se connecter correctement.
5. Le téléphone doit se trouver à portée du Bluetooth du luminaire et être connecté au réseau Wi-Fi de 2,4 GHz pendant l'appariement.

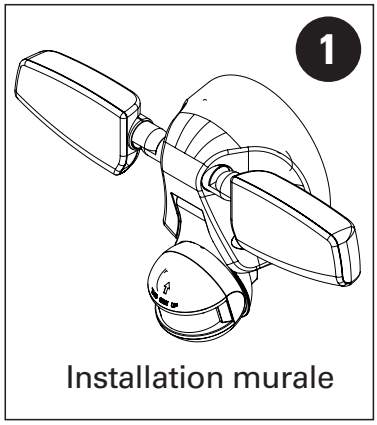

Installation murale

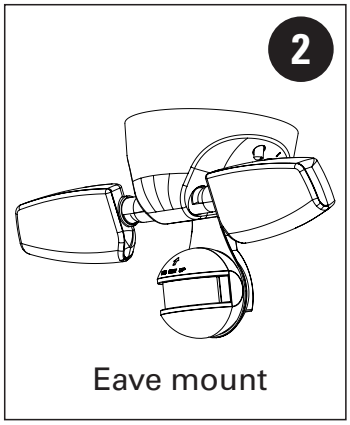

Eave mount

### 2 INSTALLATION DU LUMINAIRE :

1. COUPEZ L'ÉLECTRICITÉ (Fig. 3).
   - Vérifiez que l'interrupteur mural est en position « OFF » (hors tension).
   - Coupez l'alimentation au disjoncteur qui alimente la boîte de sortie sur laquelle vous travaillez.
   - Pour les fusibles vissés, dévissez le fusible qui alimente la boîte de sortie sur laquelle vous travaillez.
2. Alignez les trous ovalisés sur le support de montage (B) avec les trous sur votre boîte de jonction. En utilisant soit les deux (2) vis no 6 ou les deux (2) vis no 8 (C) (selon la dimension des trous dans votre boîte de jonction encastrée), fixez le support de montage (B) à votre boîte de jonction encastrée (Fig. 5).
3. Connectez le fil de terre de la maison à la vis verte fournie sur le support de montage (Fig. 5).
4. Raccordez le fil noir du luminaire au fil noir de l'alimentation et son fil blanc au fil blanc de l'alimentation à l'aide des capuchons de connexion (E) fournis (Fig. 6).
5. Fixez le luminaire (A) au support de montage (B) à l'aide de la vis de montage avec rondelle du luminaire (D). Assurez-vous qu'aucun fil lâche ne dépasse sous le luminaire.
6. Déplacez les têtes pour diriger la lumière où vous le souhaitez.
7. Appliquez un joint en silicone autour des bordures de la plaque de recouvrement, pour assurer l'étanchéité en cas de pluie et d'humidité.
8. Rétablissez le courant à la boîte de fusibles ou de disjoncteurs principale.
9. Placez le détecteur de mouvements de manière à ce qu'il repère les mouvements dans toute la zone de détection (Fig. 7).
10. Choisissez un emplacement éloigné des sources de chaleur pour éviter les déclenchements intempestifs. Faire également bien attention à ce que la zone de détection ne comprenne pas d'objets comme des fenêtres, des murs blancs et de l'eau.
11. Éloignez le capteur d'éléments comme des arbres, de gros arbustes et la circulation routière.
12. N'installez pas plus d'un projecteur à détecteur de mouvements sur un interrupteur mural.

**REMARQUE :** Le support de montage (B) s'installe aux boîtiers de jonction encastrés standards (Fig. 4). La boite de jonction doit être à une profondeur d'au moins 3,8 cm (1 1/2 po) pour répondre aux exigences d'une installation encastrée.

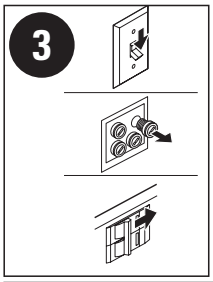


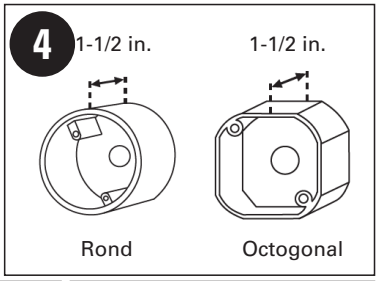


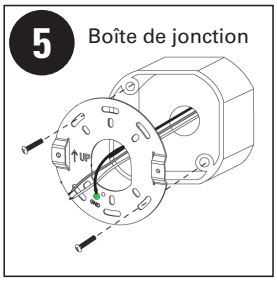


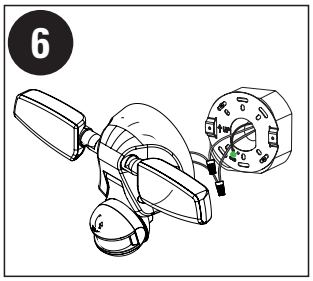


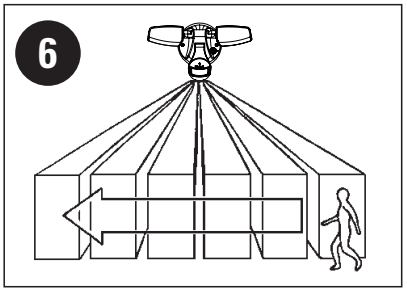


**REMARQUE :** Le luminaire doit être utilisé avec un interrupteur mural afin d'ajuster les paramètres et de réinitialiser la lumière

## 3 Configuration et contrôle :

- **Bricoleurs et propriétaires de maisons :** Configurez et contrôlez votre luminaire en téléchargeant l'application WiZ et en suivant les étapes de l'application pour configurer votre appareil.

  Pour en savoir plus, visitez le site https://faq.wizconnected.com/hc/en/3-wiz/
- **Installateurs :** Utilisez l'application de configuration WiZ Pro pour l'appariement et la configuration de départ via Bluetooth et pour gérer plusieurs projets. Ensuite, contrôlez avec des fonctions avancées en utilisant le tableau de bord WiZ Pro et l'application WiZ une fois que le Wi-Fi est connecté.

  Pour en savoir plus, visitez le site https://pro.wizconnected.com/

  **Certifié Matter :** Balayez le code QR Matter à la page 3 pour obtenir des détails et suivez les instructions.

**Application WiZ**

**Application WiZ Pro**

## 4 UTILISATION du luminaire :

1. Pour le montage mural, faites pivoter la boule du détecteur de mouvement vers le haut ou vers le bas jusqu'au motif de détection désiré (Fig. 1). Pour le montage sur un avant-toit, éloignez le bras de mouvement de la plaque de recouvrement et réglez au motif de détection désiré (Fig. 2).
2. Braquez la tête du détecteur vers la zone de détection souhaitée, en maintenant un angle de 5°–15° vers le bas pour permettre à l'humidité de s'écouler.
3. Traversez la zone de détection selon la distance la plus éloignée à laquelle vous souhaitez que votre détecteur détecte du mouvement.
4. **Ne lavez pas le luminaire sous l'eau sous pression**

# DÉPANNAGE

| Problème | Cause possible | Solution |
|---|---|---|
| Impossible de trouver le luminaire sur le réseau. | Le luminaire n'est peut-être pas en mode de connectivité. | • Actionnez trois fois l'interrupteur d'éclairage connecté au luminaire pour activer et désactiver, afin d'entrer en mode d'appariement.<br>• Consultez le centre d'aide de l'application WiZ pour voir la FAQ. |
| Impossible de faire fonctionner le luminaire avec l'interrupteur d'éclairage connecté. | Problème de câblage. | Examinez et confirmez les instructions d'INSTALLATION. |
| | Aucune électricité. | Vérifiez que l'alimentation est sous tension au niveau de l'interrupteur d'éclairage connecté et du disjoncteur. |
| Le luminaire ne répond pas à la commande de l'application WiZ. | Le réseau n'est pas connecté. | • Vérifiez la connectivité du réseau sans fil.<br>• Consultez le centre d'aide de l'application WiZ pour voir la FAQ. |
| | Il est possible que le luminaire ne soit pas correctement apparié. | • Appuyez sur l'interrupteur d'éclairage connecté au luminaire 3/5 fois jusqu'à ce que la lumière commence à clignoter en bleu (lumière de couleur) ou en blanc froid (lumière blanche réglable) pour passer en mode d'appariement.<br>• Consultez le centre d'aide de l'application WiZ pour voir la FAQ. |
| | Les autorisations ne sont pas accordées sur le dispositif mobile. | • Vérifiez que les autorisations sont accordées pour l'application WiZ.<br>• Consultez le centre d'aide de l'application WiZ pour voir la FAQ. |
| Le luminaire ne se connecte pas à l'application WiZ. | Le mot de passe du Wi-Fi est incorrect. | • Saisissez à nouveau le mot de passe du Wi-Fi.<br>• Consultez le centre d'aide de l'application WiZ pour voir la FAQ. |
| | Signal Wi-Fi faible/bas. | • Vérifiez le signal Wi-Fi pour vous assurer que vous êtes à portée du routeur.<br>• Consultez le centre d'aide de l'application WiZ pour voir la FAQ. |
| | Wi-Fi non connecté. | • Confirmez que le routeur Wi-Fi diffuse un signal de 2,4 GHz. Reconnectez.<br>• Consultez le centre d'aide de l'application WiZ pour voir la FAQ. |
| Le luminaire ne s'allume pas après une panne de courant. | Le paramètre « Rétablissement après une panne de courant » de l'application WiZ est sur ON (activé). | Réglez le paramètre « Rétablissement après une panne de courant » sur OFF (désactivé).<br>Allez dans Paramètres> Autres> Rétablissement après une panne de courant. |
| Le luminaire ne s'allume pas lors d'une détection nocturne. | L'alimentation électrique du luminaire est hors tension. | • Assurez-vous que le disjoncteur est enclenché.<br>• Assurez-vous que l'interrupteur mural est allumé. |
| | La lumière ambiante est trop vive. (Dans ce cas, l'appareil pourrait la confondre avec la lumière du jour). | • Réglez la sensibilité à l'aide de l'application WiZ.<br>• Modifiez la direction du capteur.<br>• Repositionnez ou déplacez le luminaire pour l'éloigner de la source lumineuse. |
| | **METTEZ L'ALIMENTATION ÉLECTRIQUE HORS TENSION AVANT DE POURSUIVRE**<br>Les fils du luminaire sont lâches. | Vérifiez le câblage, et au besoin, rétablissez des connexions à l'aide des capuchons de connexion (E) fournis. |
| La lampe s'allume la nuit sans raison apparente | Présence de mouvements dans la zone de détection. | • Assurez-vous que le détecteur ne capte pas le mouvement d'objets mobiles comme des arbres, la circulation, etc.<br>**EFFECTUEZ VOUS-MÊME L'ESSAI :**<br>• Recouvrez la lentille du capteur d'un carton pour empêcher la détection des mouvements. Si le luminaire ne s'allume pas, il y a peut-être un objet dans la zone de détection qui provoque le déclenchement du détecteur.<br>* Communiquez avec le Service à la clientèle si le luminaire reste allumé alors que la lentille du détecteur est recouverte.<br>• Réglez la sensibilité à l'aide de l'application WiZ.<br>• Repositionnez le détecteur. |
| La lampe reste allumée la nuit, sans jamais s'éteindre | Présence de mouvements dans la zone de détection | • Assurez-vous que le détecteur ne capte pas le mouvement d'objets mobiles comme des arbres, la circulation, etc.<br>• Réglez la sensibilité à l'aide de l'application WiZ.<br>• Repositionnez le détecteur |
| | S'il n'y a pas de mouvements dans la zone de détection, l'appareil est en mode Nocturne (mode prioritaire). | Éteignez l'interrupteur de l'appareil d'éclairage pendant 40 secondes, puis rallumez-le. L'appareil d'éclairage reviendra en mode « Auto ». |

Pour toute question et information sur l'application Wiz, visitez le site https://faq.wizconnected.com/hc/en/3-wiz/

# DÉCLARATION DE LA FCC

**Énoncé de la FCC**

- Ce dispositif est conforme à la section 15 des règlements de la FCC. Son fonctionnement est assujetti aux deux conditions suivantes :
  - (1) ce dispositif ne doit pas provoquer d'interférences nuisibles;
  - (2) Cet appareil doit accepter toutes les interférences reçues, même celles qui pourraient provoquer un fonctionnement non recherché.

**Note:** Le concessionnaire n'est pas responsable des changements ou modifications non expressément approuvés par la partie responsable de la conformité. De telles modifications peuvent annuler le droit de l'utilisateur à utiliser cet équipement.

**Note:** Cet équipement a été soumis à des essais et s'est révélé conforme aux tolérances d'un dispositif numérique de classe B, conformément à la section 15 des règles de la FCC. Ces limites sont conçues pour assurer une protection raisonnable contre tout brouillage nuisible dans une installation résidentielle.

- Ce matériel produit, utilise et peut émettre des ondes radioélectriques et, s'il n'est pas installé et utilisé conformément aux instructions, il peut créer des parasites nuisibles aux communications radio. Cependant, il n'existe aucune garantie que les interférences ne se produiront pas avec une installation particulière. Si ce matériel cause des parasites nuisibles à la réception radio ou de télévision, ce qui peut être vérifié en éteignant le matériel et en le rallumant, il est conseillé à l'utilisateur d'essayer de les éliminer en suivant l'une (ou plusieurs) des mesures suivantes :
  - réorientez ou déplacez l'antenne réceptrice;
  - augmentez la distance entre le matériel et le récepteur;
  - Branchez le matériel sur la prise électrique d'un circuit autre que celui sur lequel le récepteur est branché.
  - Consultez le distributeur ou un technicien radio ou TV qualifié pour obtenir de l'aide.

**Déclaration en matière d'exposition aux RF**

- Ce matériel est conforme aux limites d'exposition aux rayonnements de la FCC établies pour un environnement non contrôlé. Ce matériel doit être installé et fonctionner à au moins 20 cm de distance entre le radiateur et votre corps.

**Énoncé de la IC**

- Cet appareil contient un ou des émetteurs/récepteurs exempts de licence qui sont conformes au(x) RSS exempts de licence d'Innovation, Science et Développement économique Canada. Son fonctionnement est assujetti aux deux conditions suivantes : (1) Cet appareil ne doit pas causer brouillage préjudiciable (2) Cet appareil doit accepter tout brouillage reçu, y compris les brouillages qui peuvent provoquer un fonctionnement indésirable.
- Cet appareil est conforme à la norme canadienne NMB-005 (B) / ICES-005 (B) d'ISDE.

**IC 20 cm RF**

- Cet appareil est conforme aux limites d'exposition RF ISED RSS établies pour un environnement non contrôlé.
- Cet appareil est conforme aux limites d'exposition RF de la FCC établies pour un environnement non contrôlé.
- Cet équipement doit être installé et utilisé à une distance minimale de 20 cm (8 pouces) entre l'appareil et votre corps.

**ID de la FCC – 2AC7Z-ESP32SOLO1**

**Code IC – 21098-ESP32SOLO1**

**CONSERVEZ CES INSTRUCTIONS ET AVERTISSEMENTS.**

# GARANTIE LIMITÉE DE 5 ANS

**GARANTIE LIMITÉE DE 5 ANS**

LA GARANTIE SUIVANTE EST EXCLUSIVE ET REMPLACE TOUTES LES AUTRES GARANTIES EXPRESSES, IMPLICITES OU RÉGLEMENTAIRES, INCLUANT, SANS S'Y LIMITER, TOUTE GARANTIE DE VALEUR MARCHANDE ET D'ADAPTATION À UN USAGE PARTICULIER.

Cooper Lighting Solutions garantit aux clients que, pendant une période de cinq ans à compter de la date d'achat, ses produits seront exempts de défauts de matériaux et de fabrication. L'obligation de Cooper Lighting Solutions dans le cadre de cette garantie est expressément limitée à la fourniture de produits de remplacement. Cette garantie n'est valide que pour le premier acheteur du produit. Un reçu de l'acheteur ou une autre preuve de la date de l'achat original acceptable pour Cooper Lighting Solutions. Cette preuve est requise avant toute mise en œuvre de la garantie. Cette garantie ne couvre pas les produits de Cooper Lighting ayant été modifiés ou réparés, ayant été négligés, mal utilisés, utilisés abusivement ou endommagés (y compris les dégâts survenus lors de l'expédition). Cette garantie ne s'applique pas aux produits non fabriqués par Cooper Lighting Solutions qui ont été fournis, installés et/ou utilisés en conjonction avec des produits Cooper Lighting Solutions. Les dommages causés au produit par les ampoules de rechange, la corrosion ou la décoloration des composants en laiton ne sont pas couverts par cette garantie.

LIMITATION DE RESPONSABILITÉ :

EN AUCUN CAS COOPER LIGHTING SOLUTIONS NE PEUT ÊTRE TENUE RESPONSABLE DES DOMMAGES SPÉCIAUX, INDIRECTS, ACCIDENTELS OU ACCESSOIRES (SANS ÉGARD À LA FORME D'ACTION, QU'ELLE SOIT CONTRACTUELLE, STRICTEMENT LÉGALE OU PAR DÉFAUT INCLUANT LA NÉGLIGENCE), OU POUR UNE PERTE DE PROFITS; COOPER LIGHTING NE SERA AUCUNEMENT RESPONSABLE DE TOUTES RÉCLAMATIONS OU TOUS DOMMAGES SURVENUS PAR OU EN RELATION AVEC CES CONDITIONS OU POUR LA FABRICATION, LA VENTE, LA LIVRAISON, L'UTILISATION, L'ENTRETIEN, LA RÉPARATION OU LA MODIFICATION DES PRODUITS COOPER LIGHTING, OU L'APPROVISIONNEMENT DE PIÈCES DE RECHANGE DU GENRE, EXCÉDANT LE PRIX D'ACHAT DES PRODUITS DE COOPER LIGHTING SOLUTIONS VISÉS PAR UNE RÉCLAMATION. TOUS LES FRAIS DE MAIN-D'ŒUVRE NÉCESSAIRE À LA DÉSINSTALLATION OU À L'INSTALLATION DES LUMINAIRES SERONT REFUSÉS.

Pour faire une demande au titre de la garantie, communiquez avec Cooper Lighting Solutions au 1-800-334-6871, appuyez sur l'option 2 pour les États-Unis et appuyez sur l'option 3 pour le service technique/garantie, ou envoyez un courriel à ConsumerProducts@cooperlighting.com en indiquant les renseignements suivants :

- Nom, adresse et numéro de téléphone
- Date et lieu d'achat
- Catalogue et quantité achetée
- Description détaillée du problème
- Copie du reçu de vente comme preuve d'achat

Tous les produits retournés doivent être accompagnés d'un numéro d'autorisation de retour de marchandises délivré par la société et doivent être retournés avec fret payé d'avance. Tout produit reçu sans numéro d'autorisation pour retour de marchandises émis par l'entreprise sera refusé. Cooper Lighting n'est pas responsable des produits endommagés pendant le transport. Les produits réparés ou remplacés sont soumis aux conditions de la présente garantie et sont inspectés au moment de l'emballage. Les dommages évidents ou masqués survenus pendant le transport doivent être signalés immédiatement au transporteur qui effectue la livraison et une réclamation doit être déposée auprès de lui. Les reproductions de ce document sans l'accord écrit préalable de Cooper Lighting Solutions sont strictement interdites.

Pour obtenir de l'aide, composez le 1-800-334-6871 ou envoyez-nous un courriel à ConsumerProducts@cooperlighting.com.

Imprimé en Thaïlande

ESPAÑOL

IL51859524

HALO

# Instrucciones del sensor de movimiento WiZ para seguridad inteligente con Wi-Fi®

ESF2ARGBWMBL-WiZ
ESF2ARGBWMW-WiZ

## CONTENIDO DEL PAQUETE

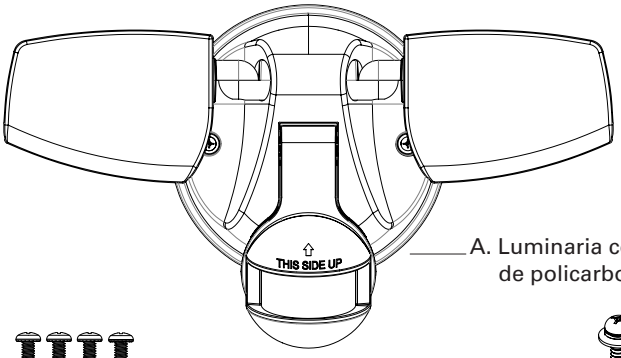


A. Luminaria con carcasa de policarbonato

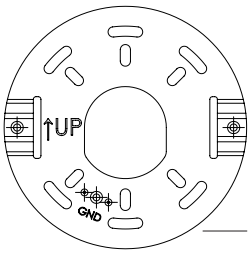


B. Soporte de montaje con tornillo de conexión a tierra

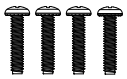

C. (2) n.° 6-32 x 3/4 in y (2) n.° 8-32 x 3/4 in Tornillos de la caja de conexiones (utilice el tamaño adecuado para su caja de conexiones)

D. (2) Tornillos de montaje de la luminaria (M4 * 20 mm) con arandelas

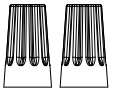

E. (2) Tuercas para cables

## HERRAMIENTAS NECESARIAS (se compran por separado)

1. Destornillador Philips
2. Gafas de seguridad
3. Sellador de silicona
4. Pelador/cortador de cable
5. Probador de circuitos
6. Llave ajustable
7. Guantes de trabajo
8. Escalera
9. Taladro eléctrico

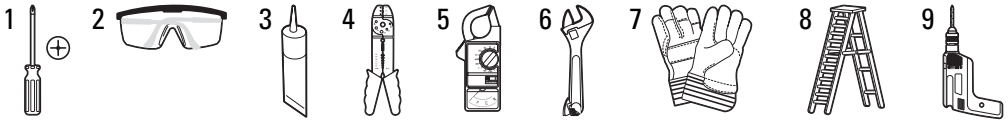


## INSTRUCCIONES IMPORTANTES DE SEGURIDAD

**Al utilizar el producto, siempre se deben seguir las precauciones básicas, incluidas las siguientes:**

1. Preste atención a todas las advertencias, incluidas las que aparecen a continuación Y las incluidas en el producto.
2. Las luminarias de seguridad para exteriores HALO están diseñadas para cumplir con los requisitos más recientes del Código Eléctrico Nacional (NEC) y están certificadas por su cumplimiento pleno de las normas de UL. Antes de intentar instalar cualquier clase de luminaria, revise su código eléctrico local. Este código establece los estándares de cableado para su localidad y debe estudiarse con cuidado antes de comenzar.
3. Lea y siga estas instrucciones.
4. Se debe utilizar en exteriores solamente.
5. CATALOGADO por cULus para uso en ubicaciones húmedas.
6. La garantía quedará anulada si se desarma la luminaria.
7. La luminaria ya viene cableada y ensamblada para facilitar su instalación.
8. No realice ni modifique orificios en recintos para cables o componentes eléctricos durante la instalación del kit.
9. Se requiere la descarga de tecnología inteligente para el funcionamiento de las luminarias.
10. Para evitar abrasiones o daños en el cableado, no lo exponga a bordes de chapa u otros objetos filosos.
11. Conecte la luminaria a una fuente de alimentación de 120 VCA y 60 Hz. Cualquier otro tipo de conexión anulará la garantía.
12. Una persona con experiencia en cableados domésticos o un electricista calificado debe ser quien instale la luminaria. El sistema eléctrico y el método de conexión eléctrica de la luminaria a este sistema deben cumplir con el Código Eléctrico Nacional y los códigos de construcción locales.
13. ADVERTENCIA: Riesgo de incendio o descarga eléctrica.
14. La luminaria tiene una temperatura de operación de -30 °C a 40 °C.

## ⚠ ADVERTENCIA

**Riesgo de incendio:** LOS CONDUCTORES DE ALIMENTACIÓN DEBEN SER APTOS PARA 75 °C COMO MÍNIMO. En caso de duda, consulte a un electricista.

**Riesgo de descarga eléctrica:**
Para evitar una posible descarga eléctrica, asegúrese de que la fuente de alimentación esté apagada desde la caja del fusible o interruptor de potencia antes de instalar o realizar el servicio de mantenimiento de la luminaria.

## ⚠ PRECAUCIÓN

**Los bordes pueden ser filosos.**
Use guantes durante la manipulación.

# INSTRUCCIONES DE INSTALACIÓN Y MONTAJE

## 1 Revise esta información para garantizar el éxito de la instalación:

1. Instale la luz a una altura de entre 8 y 12 pies (2.4 y 3.6 m) del suelo. (El sensor de movimiento es menos sensible por encima de los 12 pies).
2. Al realizar la instalación, asegúrese de que el interruptor tenga una capacidad nominal de al menos 1 A inductivo.
3. La luminaria se puede montar en paredes o aleros.
4. Para comprobar que la luminaria esté dentro del alcance del Wi-Fi, acérquese con su dispositivo móvil a la ubicación de instalación propuesta y compruebe que esté bien conectado a la red Wi-Fi (2.4 GHz). Si la luminaria está demasiado lejos, no podrá conectarse. Esto sucede también si, tras realizar la vinculación, usted mueve la luminaria fuera del alcance del Wi-Fi, ya que no podrá conectarse bien.
5. El teléfono debe estar dentro del alcance del Bluetooth de la luminaria y conectado a la red Wi-Fi de 2.4 GHz durante la vinculación.

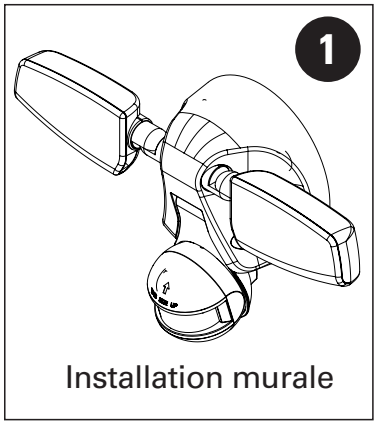


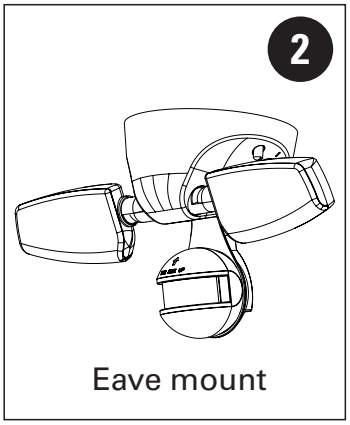


## 2 INSTALACIÓN de la luminaria:

1. DESCONECTE LA ELECTRICIDAD (Fig. 3)
   - Compruebe que el interruptor de pared esté en la posición de apagado (OFF).
   - Desconecte la alimentación desde el fusible o interruptor de potencia que alimenta la caja de salida en la que está trabajando.
   - En el caso de los fusibles de tipo tapón, desenrosque el fusible que alimenta la caja de salida en la que está trabajando.
2. Alinee las ranuras del soporte de montaje (B) con los orificios de la caja de conexiones. Utilizando (2) tornillos n.° 6 o (2) tornillos n.° 8 (C) (según el tamaño de los orificios de la caja de conexiones empotrada), fije el soporte de montaje (B) a la caja de conexiones empotrada (Fig. 5).
3. Conecte el cable de tierra de la casa al tornillo verde provisto en el soporte de montaje (Fig. 5).
4. Conecte el cable negro de la luminaria al cable negro de la casa y el cable blanco de la luminaria al cable blanco de la casa utilizando las tuercas para cables (E) provistas (Fig. 6).
5. Fije la luminaria (A) al soporte de montaje (B) utilizando el tornillo de montaje con arandela de la luminaria (D). Asegúrese de que no queden cables sueltos a la vista por debajo de la luminaria.
6. Mueva los cabezales para dirigir la luz hacia donde desee.
7. Aplique masilla de silicona alrededor del borde de la placa de la cubierta para lograr un sello hermético contra la lluvia y la humedad.
8. Conecte la alimentación desde la caja del fusible/interruptor de potencia principal.
9. Coloque el sensor de movimiento de manera tal que los movimientos queden cubiertos por el área de detección (Fig. 7).
10. Coloque el sensor lejos de fuentes de calor para evitar falsas activaciones. Tenga también mucho cuidado de no incluir objetos como ventanas, paredes blancas y agua dentro del área de detección.
11. Ubique el sensor lejos de objetos que se muevan como árboles, arbustos grandes y tráfico en la calle.
12. No instale más de un reflector activado por movimiento a un interruptor de pared.

**NOTA:** El soporte de montaje (B) se instala a las cajas de conexiones estándar empotradas (Fig. 4). La caja de conexiones debe encontrarse a una profundidad mínima de 1-1/2 in (3.8 cm) con la finalidad de permitir una correcta instalación para la aplicación con montaje empotrado.

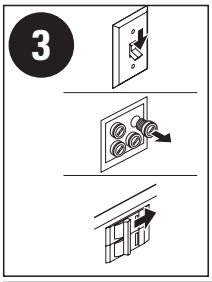


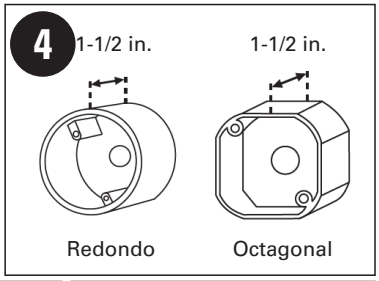


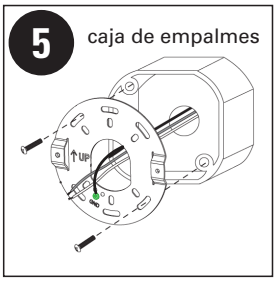


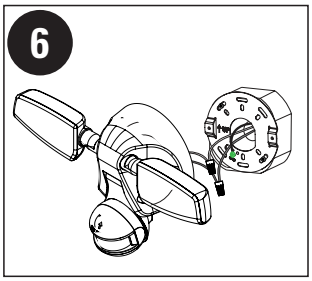


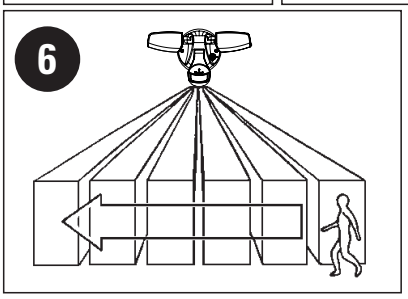


**NOTA:** El dispositivo debe usarse con un interruptor de pared para ajustar la configuración y restablecer la luz.

## 3 Configuración y control:

- **Aficionados al bricolaje y propietarios de viviendas:** Configure y controle su luminaria descargando la aplicación WiZ y siguiendo los pasos para configurar su dispositivo.
  Para obtener más información, visite: https://faq.wizconnected.com/hc/en/3-wiz/
- **Instaladores:** Utilice la aplicación WiZ Pro Setup para realizar la vinculación y la configuración iniciales a través de Bluetooth y para administrar varios proyectos. A continuación, acceda al control con funciones avanzadas utilizando el panel WiZ Pro Dashboard y la aplicación WiZ App una vez conectado al Wi-Fi.
  Para obtener más información, visite: https://pro.wizconnected.com/

  **Certificación Matter:** Escanee el código QR de Matter en la página 3 para obtener más información y siga las instrucciones.

**Aplicación WiZ**

**Aplicación WiZ Pro**

## 4 FUNCIONAMIENTO de la luminaria:

1. Para el montaje en pared, gire la bola del sensor de movimiento hacia arriba o hacia abajo hasta captar el patrón de detección deseado (Fig. 1). Para el montaje en alero, extienda el brazo de movimiento alejándolo de la placa de la cubierta y ajústelo hasta captar el patrón de detección deseado (Fig. 2).
2. Apunte el cabezal del sensor hacia el área de detección deseada, manteniendo un ángulo de 5° a 15° hacia abajo para que pueda drenar la humedad.
3. Camine por el área de detección, en el punto más distante en el que desea que el sensor detecte movimientos.
4. **No lave el aparato con agua a presión**

# SOLUCIÓN DE PROBLEMAS

| Problema | Causa posible | Solución |
|---|---|---|
| No se puede encontrar la luminaria en la red. | Es posible que la luminaria no esté en modo de conectividad. | • Encienda y apague el interruptor conectado a la luminaria 3 veces para acceder al modo de vinculación.<br>• Consulte las preguntas frecuentes en el centro de ayuda de la aplicación WiZ. |
| No se puede hacer funcionar la luminaria con el interruptor de luz conectado. | Problema de cableado. | Revise y verifique las instrucciones de INSTALACIÓN. |
| | No hay electricidad. | Compruebe que el interruptor de luz conectado y el fusible o interruptor de potencia estén en la posición de encendido (ON). |
| La luminaria no responde al control de la aplicación WiZ. | La red no está conectada. | • Compruebe la conectividad de la red inalámbrica.<br>• Consulte las preguntas frecuentes en el centro de ayuda de la aplicación WiZ. |
| | Es posible que la luminaria no esté bien vinculada. | • Encienda y apague el interruptor conectado a la luminaria 3 o 5 veces hasta que la luz empiece a parpadear en azul (luz de color) o blanco frío (luz blanca ajustable) para acceder al modo de vinculación.<br>• Consulte las preguntas frecuentes en el centro de ayuda de la aplicación WiZ. |
| | El dispositivo móvil no tiene permisos otorgados. | • Compruebe que se hayan otorgado los permisos para la aplicación WiZ.<br>• Consulte las preguntas frecuentes en el centro de ayuda de la aplicación WiZ. |
| La luminaria no se conecta a la aplicación WiZ. | La contraseña Wi-Fi no es correcta. | • Vuelva a ingresar la contraseña del Wi-Fi.<br>• Consulte las preguntas frecuentes en el centro de ayuda de la aplicación WiZ. |
| | La señal del Wi-Fi es débil/baja. | • Compruebe la señal del Wi-Fi para asegurarse de que esté dentro del alcance del enrutador.<br>• Consulte las preguntas frecuentes en el centro de ayuda de la aplicación WiZ. |
| | El Wi-Fi no está conectado. | • Compruebe que el enrutador del Wi-Fi esté transmitiendo una señal de 2.4 GHz. Vuelva a conectar.<br>• Consulte las preguntas frecuentes en el centro de ayuda de la aplicación WiZ. |
| La luminaria no se enciende después de un apagón. | La opción "Power outage Recovery" (Recuperación en caso de apagón) de la aplicación WiZ está activada. | Cambie la opción "Power outage recovery" a desactivada.<br>Vaya a Settings > Others > Power Outage Recovery (Ajustes > Otros > Recuperación en caso de apagón). |
| La luz no se enciende cuando hay movimientos por la noche. | La luminaria no recibe alimentación. | • Verifique si se disparó el fusible o interruptor de potencia.<br>• Corrobore que el interruptor de pared esté en la posición de encendido (ON). |
| | La luz del ambiente exterior es demasiado intensa. (En este caso, la unidad puede creer que es de día). | • Ajuste la sensibilidad con la ayuda de la aplicación WiZ.<br>• Reajuste hacia dónde apunta el cabezal.<br>• Reubique o reoriente la unidad en una posición alejada de la luz. |
| | **DESACTIVE LA ALIMENTACIÓN ANTES DE CONTINUAR**<br>Los cables de la unidad están flojos. | Revise los cables. Si fuera necesario, vuelva a conectarlos utilizando las tuercas para cables (E) provistas. |
| La luz se enciende sin motivo aparente por la noche. | Hay movimiento en el área de detección. | • Asegúrese de que el sensor no capte objetos en movimiento, como árboles, tráfico, etc.<br>**HAGA SU PROPIA PRUEBA:**<br>• Cubra la lente del sensor con un cartón para evitar que el sensor detecte movimiento. Si la luz permanece apagada, hay algo en el área de detección que está activando el sensor.<br>* Si la luz permanece encendida con la lente del sensor cubierta, comuníquese con el servicio de atención al cliente.<br>• Ajuste la sensibilidad con la ayuda de la aplicación WiZ.<br>• Reoriente el sensor. |
| La luz permanece encendida por la noche y no se apaga. | Hay movimiento en el área de detección. | • Asegúrese de que el sensor no capte objetos en movimiento, como árboles, tráfico, etc.<br>• Ajuste la sensibilidad con la ayuda de la aplicación WiZ.<br>• Reoriente el sensor. |
| | Si no hay movimiento en el área de detección, la unidad tiene activada la opción "Dusk to Dawn" [Modo Nocturno] (modo de anulación). | Coloque el interruptor de luz en la posición de apagado (OFF) durante 40 segundos y, a continuación, devuélvalo a la posición de encendido (ON). La unidad volverá al modo "Auto" (Automático). |

Por cualquier pregunta o información relacionada con la aplicación WiZ, visite: https://faq.wizconnected.com/hc/en/3-wiz/

# DECLARACIÓN DE LA COMISIÓN FEDERAL DE COMUNICACIONES (FCC)

**Declaración de la Comisión Federal de Comunicaciones (FCC)**

- Este dispositivo cumple con la Sección 15 de las normas de la FCC. Su funcionamiento debe estar sujeto a las siguientes dos condiciones:
  - (1) Este dispositivo no debe causar interferencias perjudiciales.
  - (2) Este dispositivo debe tolerar cualquier interferencia recibida, incluidas las que puedan causar un funcionamiento no deseado.

**Note:** El concesionario no es responsable por los cambios o modificaciones que no estén expresamente aprobados por la parte responsable de su cumplimiento. Tales modificaciones podrían anular la autoridad del usuario para operar el equipo.

**Note:** Este equipo se sometió a pruebas y se determinó que cumple con las restricciones de los dispositivos digitales Clase B, conforme a la Sección 15 de las normas de la FCC. Estas restricciones están diseñadas para ofrecer una protección razonable contra interferencias perjudiciales en instalaciones residenciales.

- Este equipo genera, utiliza y puede emitir energía de radiofrecuencia y, si no se lo instala y utiliza de conformidad con las instrucciones, podría provocar interferencias perjudiciales para las comunicaciones de radio. No obstante, no hay garantía de que no se produzcan interferencias en una instalación en particular. Si este equipo causa interferencias dañinas en la recepción de radio o televisión, lo cual se puede comprobar encendiendo y apagando el equipo, se recomienda al usuario que intente corregir las interferencias mediante una o más de las siguientes medidas:
  - Reorientar o reubicar la antena receptora.
  - Aumentar la separación entre el equipo y el receptor.
  - Conectar el equipo al tomacorriente de un circuito distinto de aquel al que está conectado el receptor.
  - Consultar al distribuidor o a un técnico de radio/televisión calificado para obtener ayuda.

**Declaración de exposición a RF**

- Este equipo cumple con las restricciones de exposición a la radiación de la FCC establecidos para entornos no controlados. Este equipo se debe instalar y operar con una distancia mínima de 20 cm entre el radiador y su cuerpo.

**Declaración de la IC**

- Este dispositivo contiene transmisores/receptores exentos de licencia que cumplen con las RSS exentas de licencia de la Innovation, Science and Economic Development de Canadá. Su funcionamiento debe estar sujeto a las siguientes dos condiciones: (1) Este dispositivo no debe causar interferencias. (2) Este dispositivo debe tolerar cualquier interferencia, incluidas las que puedan causar un funcionamiento no deseado del dispositivo.
- Este dispositivo cumple con el estándar ISED ICES de Canadá ICES-005(B)/NMB-005(B).

**IC 20cm RF**

- Este dispositivo cumple con los límites de exposición a RF ISED RSS establecidos para un entorno no controlado.
- Este dispositivo cumple con los límites de exposición a RF de la FCC establecidos para un entorno no controlado.
- Este equipo debe instalarse y operarse con una distancia mínima de 20 cm (8 pulgadas) entre el dispositivo y su cuerpo.

**ID de FCC: 2AC7Z-ESP32SOLO1**

**Código de IC: 21098-ESP32SOLO1**

**CONSERVE ESTAS INSTRUCCIONES Y ADVERTENCIAS.**

# GARANTÍA LIMITADA DE 5 AÑOS

**GARANTÍA LIMITADA DE 5 AÑOS**

LA SIGUIENTE GARANTÍA ES EXCLUSIVA Y REEMPLAZA A CUALQUIER OTRA GARANTÍA, YA SEA EXPRESA, IMPLÍCITA O ESTABLECIDA POR LA LEY, INCLUIDA, ENTRE OTRAS, CUALQUIER GARANTÍA DE COMERCIABILIDAD O IDONEIDAD PARA UN FIN PARTICULAR.

Cooper Lighting Solutions garantiza a los clientes que, durante un período de cinco años a partir de la fecha de compra, los productos de Cooper Lighting Solutions no tendrán defectos en los materiales ni en la fabricación. La obligación de Cooper Lighting Solutions bajo esta garantía queda expresamente limitada a la provisión de los productos de repuesto. Esta garantía cubre solamente al comprador original del producto. Se requiere un recibo del comprador u otra prueba con la fecha de la compra original aceptable para Cooper Lighting Solutions antes de prestar el servicio de la garantía. Esta garantía no aplica a los productos de Cooper Lighting Solutions que se hayan modificado o reparado, o que se hayan sometido a casos de negligencia, abuso, mal uso o accidentes (incluidos daños durante el envío). Esta garantía no se aplica a productos no fabricados por Cooper Lighting Solutions que se hayan suministrado, instalado o utilizado en conjunto con los productos de Cooper Lighting Solutions. Esta garantía no cubre los daños al producto provocados por el reemplazo de bombillas, corrosión o decoloración de los componentes de bronce.

LIMITACIÓN DE RESPONSABILIDAD:

BAJO NINGUNA CIRCUNSTANCIA COOPER LIGHTING SOLUTIONS SERÁ RESPONSABLE POR DAÑOS ESPECIALES, INDIRECTOS, INCIDENTALES O ACCIDENTALES (INDEPENDIENTEMENTE DE LA FORMA DE ACCIÓN, YA SEA EN CONTRATO, RESPONSABILIDAD OBJETIVA O EXTRACONTRACTUAL, INCLUIDA LA NEGLIGENCIA), NI POR LAS PÉRDIDAS DE GANANCIAS; COOPER LIGHTING SOLUTIONS TAMPOCO SERÁ RESPONSABLE POR NINGÚN RECLAMO O DAÑO QUE SURJA DE ESTOS TÉRMINOS O DE LA FABRICACIÓN, VENTA, ENTREGA, USO, MANTENIMIENTO, REPARACIÓN O MODIFICACIÓN DE LOS PRODUCTOS DE COOPER LIGHTING SOLUTIONS, NI DEL SUMINISTRO DE CUALQUIER PIEZA DE REPUESTO QUE EXCEDA EL PRECIO DE COMPRA DE LOS PRODUCTOS DE COOPER LIGHTING SOLUTIONS Y QUE GENERE UN RECLAMO. NO SE ACEPTARÁN CARGOS POR MANO DE OBRA PARA QUITAR O INSTALAR LUMINARIAS.

Para obtener el servicio de garantía, comuníquese con Cooper Lighting Solutions por teléfono al 1-800-334-6871, presione la opción 2 para EE. UU. y presione la opción 3 para Servicio técnico/de garantía, o escriba por correo electrónico a ConsumerProducts@cooperlighting.com e incluya la siguiente información:

- Nombre, dirección y número de teléfono
- Fecha y lugar de la compra
- Catálogo y cantidad comprada
- Descripción detallada del problema
- Copia del recibo de compra como comprobante de compra

Todos los productos devueltos deben estar acompañados por un Número de autorización para la devolución de mercancías emitido por la Compañía, y se los deberá enviar con el flete pagado previamente. Se rechazarán todos los productos recibidos que no tengan un Número de autorización para la devolución de mercancías de la Empresa. Cooper Lighting Solutions no es responsable de las mercancías que se dañen durante el tránsito. Los productos reparados o reemplazados estarán sujetos a los términos de esta garantía y se inspeccionarán al embalarlos. Los daños evidentes u ocultos que se produzcan durante el transporte deben comunicarse inmediatamente al transportista que realice la entrega y presentar un reclamo ante él. Queda terminantemente prohibida la reproducción de este documento sin autorización previa y escrita de Cooper Lighting Solutions.

Para obtener ayuda, llame al 1-800-334-6871 o envíenos un correo electrónico a ConsumerProducts@cooperlighting.com.

Impreso en Tailandia

COOPER Lighting Solutions
a signify business

**Cooper Lighting Solutions**
1121 Highway 74 South
Peachtree City, GA 30269
P: 770-486-4800
www.cooperlighting.com

© 2024 Cooper Lighting Solutions
All Rights Reserved
Printed in USA
Imprimé aux États-Unis
Impreso en los EE. UU.
Publication No. IL51859524
May 2024

Cooper Lighting Solutions is a registered trademark. All trademarks are property of their respective owners.

Cooper Lighting Solutions est une marque de commerce déposée. Toutes les autres marques de commerce sont la propriété de leur propriétaire respectif.

Cooper Lighting Solutions es una marca comercial registrada. Todas las marcas comerciales son propiedad de sus respectivos propietarios.