IB51939123

Metalux

Installation Instructions – Achieva Wrap Selectable

Instructions d'installation – Luminaire enveloppant avec sélection Achieva

Insttrucciones de instalación – Envolvente seleccionable Achieva

⚠ WARNING

Risk of Fire, Electrical Shock, Cuts or other Casualty Hazards- Installation and maintenance of this product must be performed by a qualified electrician. This product must be installed in accordance with the applicable installation code by a person familiar with the construction and operation of the product and hazards involved.

Risk of Fire and Electric Shock- Make certain power is OFF before starting installation or attempting any maintenance. Disconnect power at fuse or circuit breaker.

Risk of Fire- Minimum 90°C supply conductors.

Risk of Burn- Disconnect power and allow fixture to cool before handling or servicing.

Risk of Personal Injury- Due to sharp edges, handle with care.

Failure to comply with these instructions may result in death, serious bodily injury and property damage.

DISCLAIMER OF LIABILITY: Cooper Lighting Solutions assumes no liability for damages or losses of any kind that may arise from the improper, careless, or negligent installation, handling or use of this product.

IMPORTANT: Read carefully before installing fixture. Retain for future reference.

NOTICE: Green ground screw provided in proper location. Do not relocate.

NOTICE: Fixture may become damaged and/or unstable if not installed properly.

Note: Specifications and dimensions subject to change without notice.

ATTENTION Receiving Department: Note actual fixture description of any shortage or noticeable damage on delivery receipt. File claim for common carrier (LTL) directly with carrier. Claims for concealed damage must be filed within 15 days of delivery. All damaged material, complete with original packing must be retained.

COOPER Lighting Solutions

a signify business

INSTALLATION

1. Turn off power at the main fuse/breaker box. Carefully open carton, remove fixture from carton.
2. Remove lens from luminaire by starting at one end of the fixture and pressing down in the center of the lens. While pressing down on the lens, slide lens to fixture end (Figure 1). There are tabs in the end cap that the lens must slide underneath to allow it to be removed (Figure 2). If the luminarie has a sensor installed, the lens can only slide in the direction away from the end cap with sensor. Squeeze lens side while pulling up to release lens from channel lip (Figure 3).

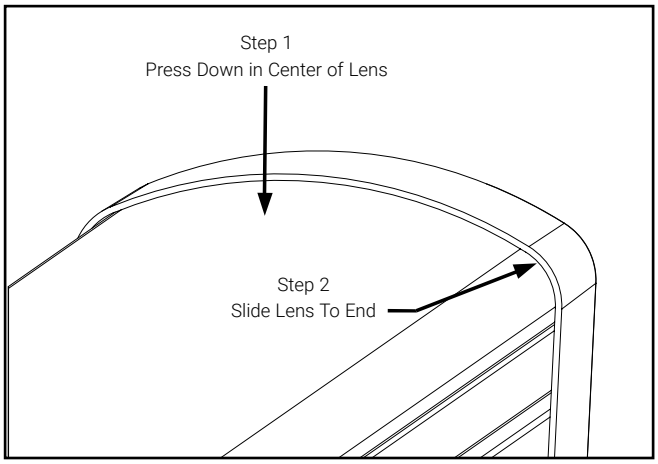

Figure 1.

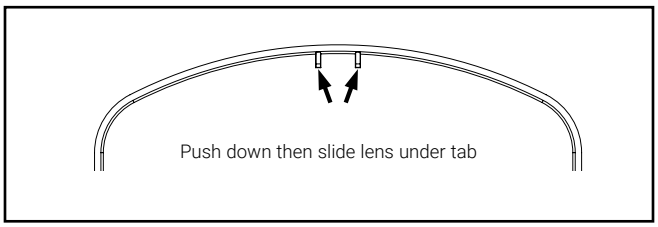

Figure 2.

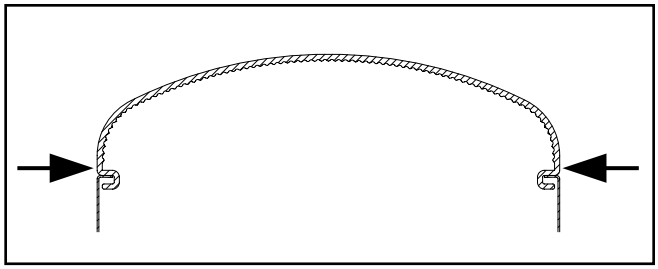

Figure 3.

3. For 8ft fixtures ONLY, there are RED gear tray retention plugs (8AWS Qty 5, 8AWWS Qty 9) that MUST be removed. To remove these RED retention plugs, pull up the tab on the side of the plug, so they become completely detached from the gear tray (Figure 4). After plugs are removed they can be discarded, no longer needed.
4. To remove gear tray press locking snaps inward (Figure 5). After gear tray is released, use gear tray tabs to maneuver tray to one end of the fixture so tray can be removed from channel (Figure 6). The gear tray is tethered to the channel.

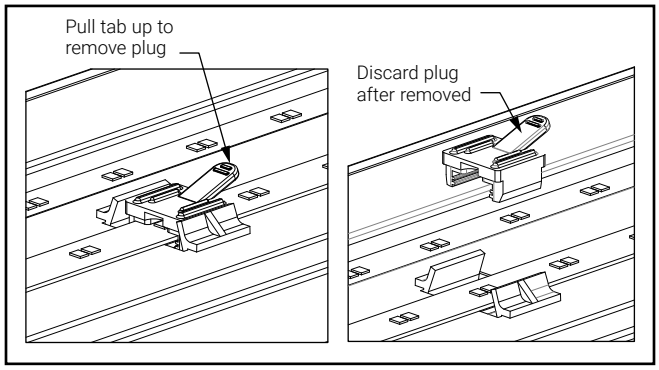

Figure 4.

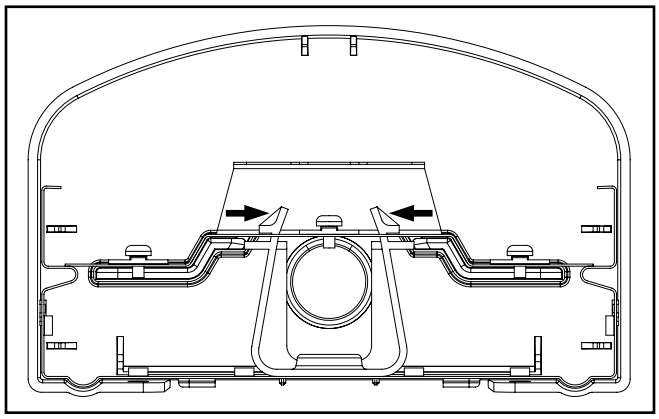

Figure 5.

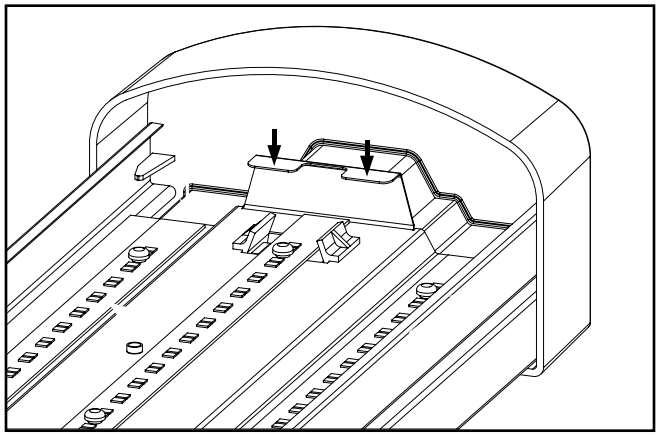

Figure 6.

5. For mounting luminarie, use the provided mounting holes found on each end of the channel (Figure 7). Appropriate hardware should be used (sold separately).

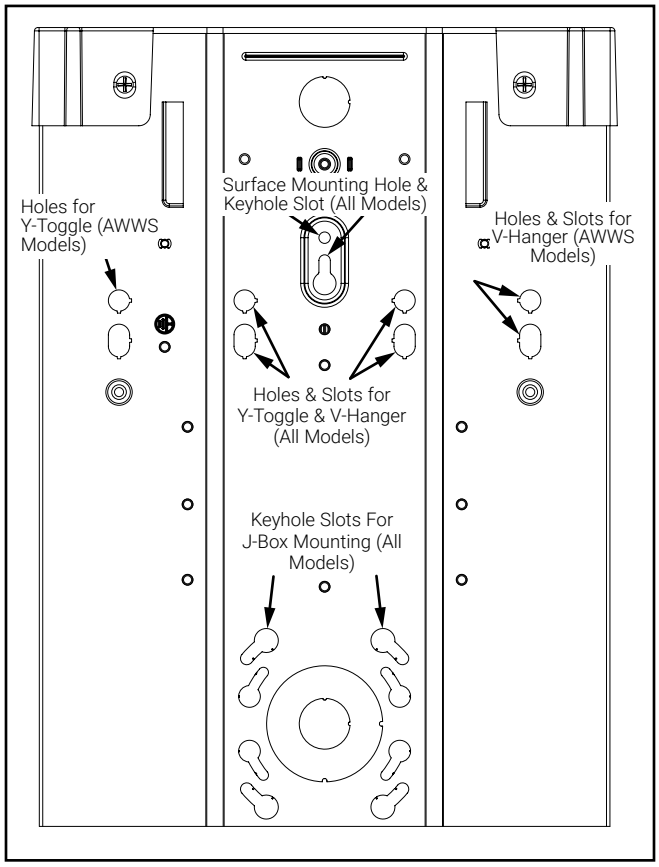

Figure 7.

6. Make electrical connections according to code (Figure 8).

NOTE: Purple and pink wires inside the driver compartment are 0-10V dimming wires. **Connect to low voltage wiring only.** Min. 24 AWG sizes recommended. **Requires low voltage wires to be pulled from dimmer to light fixture.** Cap dimming wires separately if not used. **Commercial 0-10V Dimmer is required.**

7. Place gear tray back into channel. Secure gear tray by pressing firmly on gear tray next to the locking snap cutouts. Avoid touching the LED's. You will hear an audible click when done correctly. To verify gear tray is installed correctly, locking snap needs to be above gear tray (Figure 9). Make sure all wires are inside the channel and below the gear tray before securing tray to channel.

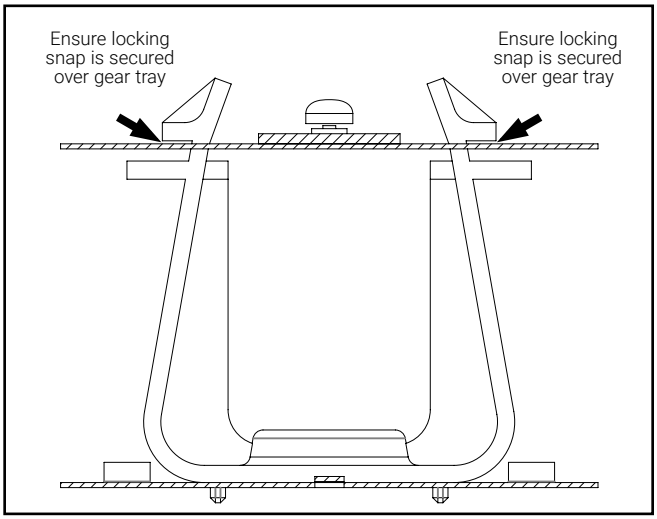

Figure 9.

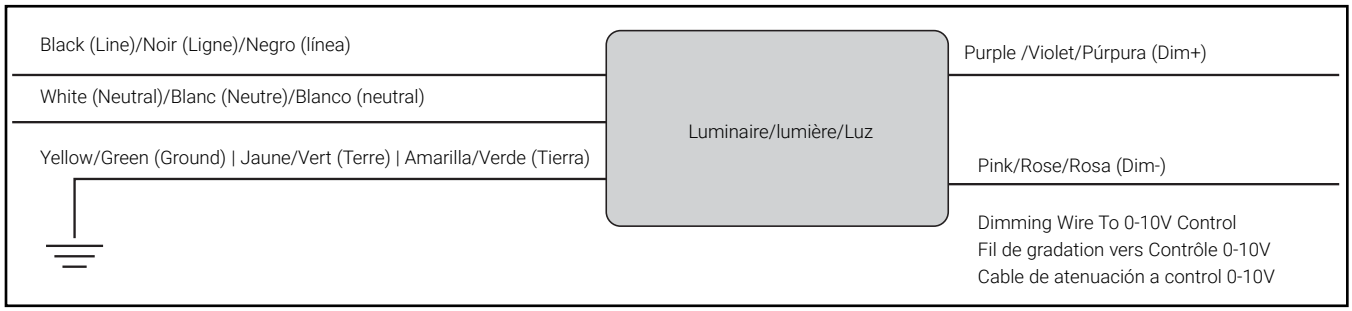

Figure 8.

8. Install the lens by starting at either end (if luminaire has Install lens by starting at either end (if luminaire has sensor start at end without sensor). Squeeze lens inward with both hands and guide the lens inside of the end cap and below the end cap tab. Maneuver lens inside the channel so lens groove catches the lip along channel length (Figure 10).

   After the lens is attached to the housing, slide the lens side to side to ensure it centered in between the tabs of the end caps.

9. Turn breaker on and energize the fixture to verify light turns on.

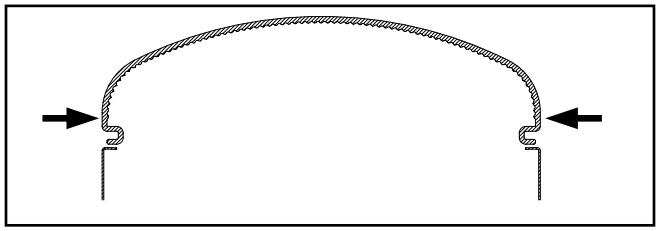

Figure 10.

ROW MOUNT INSTALLATION

Accessories Sold Separately
CLC-AWS-EXT-B or CLC-AWWS-EXT-B

1. Flip luminaire upside down. Insert row aligner bracket into tabs on bottom of the channel. Fasten screws (Figure 11).
2. Attach second luminaire to row aligner bracket and fasten screws (Figure 11).

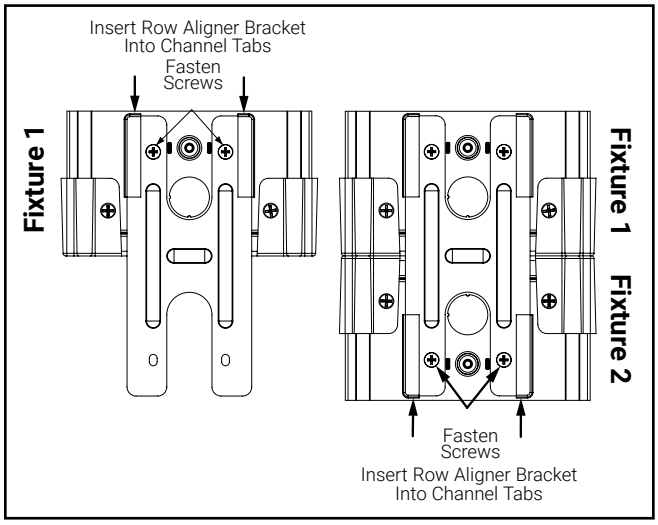

Figure 11.

CCT & Lumen Select Instructions (where applicable)

1. Two switches are located at the top of the gear tray (Figure 12). One for CCT and the other for lumens. CCT and lumen options must be selected prior to lens installation.
2. To select CCT, slide the first switch to the desired LED color temperature (3000K, 3500K, 4000K) or (3500K, 4000K, 5000K). CCT varies by model.
3. To select the lumens, slide the second switch to the desired lumen package (Low, Mid, High).

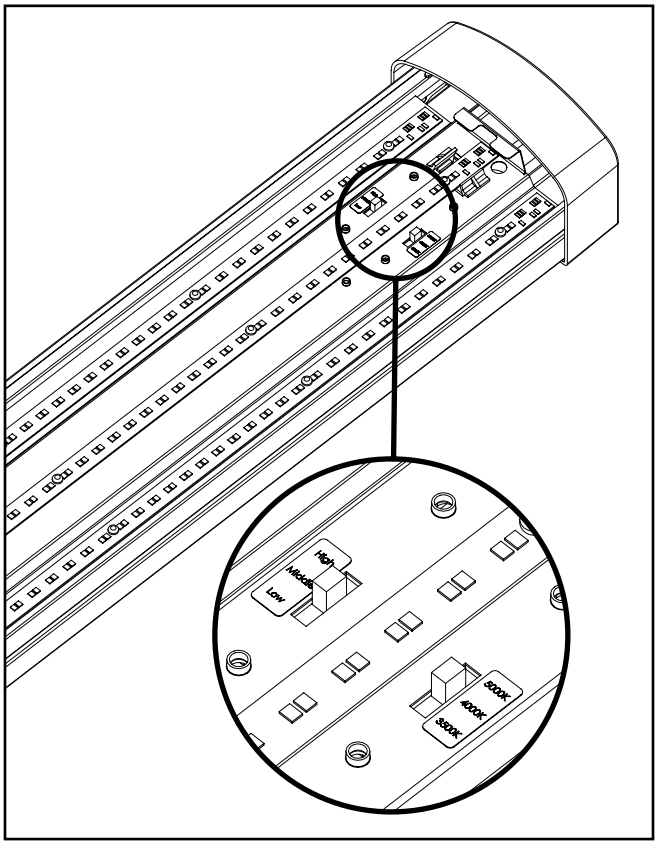

Figure 12.

ROW MOUNT INSTALLATION (Through Wiring)

1. Remove lens and gear tray per instructions..
2. Using the pilot hole dimple on the outside face of the end cap as a guide, drill up to a 7/8" hole for through wiring. Remove any debris from the drilling operation (Figure 13).

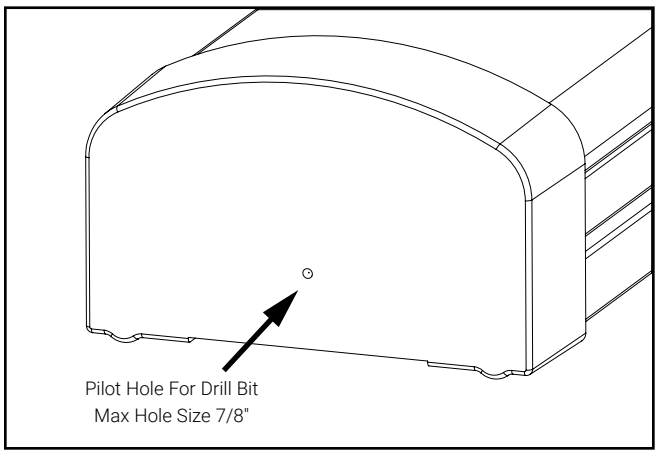

Figure 13.

3. Reinstall lens and gear tray per instructions.
4. Use Row Mount instructions to attach fixtures using row aligner bracket. (CLC-AWS-EXT-B or CLC-AWWS-EXT-B)

VANDAL RESISTANT LENS REMOVAL (Where applicable)

1. Remove end caps first.
2. There are (Qty 2) T20 Torx Center Pin screws on the end cap sides that need to be removed (Figure 14).

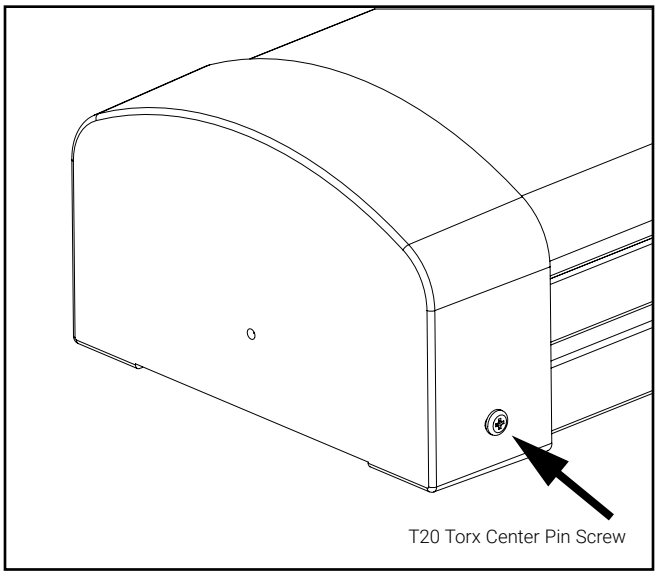

Figure 14.

3. With screws removed, end caps can be removed by pulling end cap off of channel. There is 1 snap on each side of the end cap that engages into the channel, so pull firmly (Figure 15).

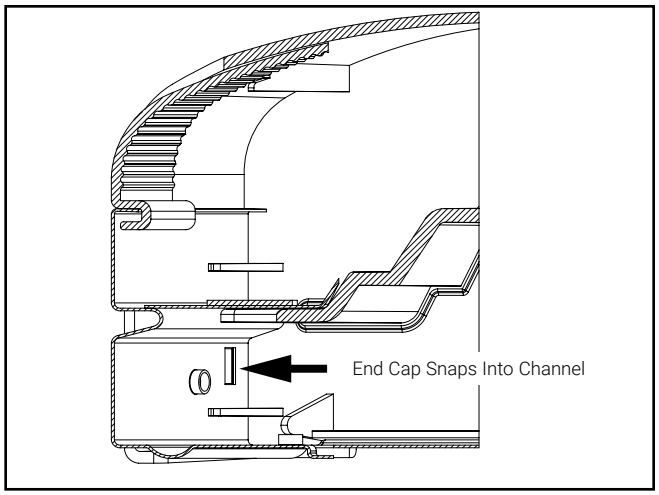

Figure 15.

4. Now the lens can be removed.
5. Reverse process above to install end caps. Make sure to install lens before installing end caps.

⚠ AVERTISSEMENT

Risque d'incendie, de décharge électrique, de coupure ou d'autres accidents de personne – L'installation et l'entretien de ce produit doivent être effectués par un électricien qualifié. Ce produit doit être installé conformément au code d'installation en vigueur par une personne qui connaît bien la construction et le fonctionnement du produit, ainsi que les risques inhérents.

Risque d'incendie et de décharge électrique – Assurez-vous que l'alimentation électrique est HORS TENSION avant de commencer l'installation du produit ou de tenter d'en faire l'entretien. Mettez l'alimentation électrique hors tension depuis le fusible ou le disjoncteur.

Risque d'incendie – Conducteurs d'alimentation pouvant supporter un minimum de 90 °C.

Risque de brûlures – Débranchez la source d'alimentation et laissez refroidir le luminaire avant de procéder à son entretien ou à sa manipulation.

Risque de blessures – à cause des arêtes tranchantes, manipulez ce produit avec précaution.

Le fait de ne pas se conformer aux instructions suivantes peut causer la mort ou entraîner des blessures graves ou des dommages matériels.

EXONÉRATION DE RESPONSABILITÉ : Cooper Lighting Solutions n'assume aucune responsabilité pour les dommages ou pertes de quelque nature que ce soit pouvant découler d'une installation, d'une manipulation ou d'une utilisation inappropriée, imprudente ou négligente de ce produit.

IMPORTANT : Lisez attentivement avant d'installer le luminaire. Conservez pour consultation ultérieure.

AVIS : La vis verte de mise à la terre se trouve au bon endroit. Ne la déplacez pas.

AVIS : Ce luminaire peut s'endommager ou devenir instable s'il n'est pas installé correctement.

Note: Les caractéristiques techniques et les dimensions peuvent changer sans préavis.

ATTENTION Service de réception : Veuillez fournir une description actuelle de tout manque ou de tout dommage constaté à la réception du luminaire. Les réclamations contre le transporteur (chargement partiel) doivent être déposées directement auprès dudit transporteur. Les réclamations d'avaries occultes doivent être faites dans les 15 jours suivant la réception. Tout matériel endommagé doit être entièrement conservé avec son emballage d'origine.

INSTALLATION

1. Mettez l'alimentation électrique hors tension depuis le boîtier à fusibles/disjoncteurs principal. Ouvrez soigneusement la boîte et sortez le luminaire.
2. Retirez la lentille du luminaire en commençant à l'une des extrémités et en exerçant une pression au centre de la lentille. Tout en appuyant sur la lentille, faites-la glisser jusqu'à l'extrémité du luminaire (figure 1). La lentille doit glisser sous les languettes du capuchon d'extrémité pour lui permettre d'être enlevée (figure 2). Si le luminaire est muni d'un capteur, la lentille ne peut glisser que dans le sens opposé du capuchon d'extrémité muni du capteur. Appuyez sur les côtés de la lentille tout en tirant vers le haut pour la libérer des rebords du canal (figure 3).

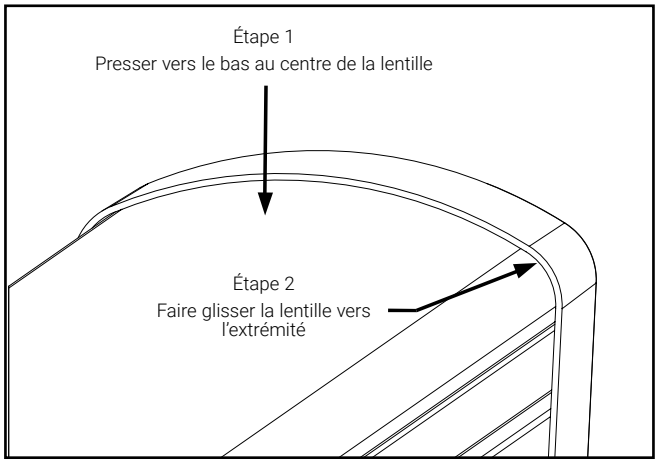

Figure 1.

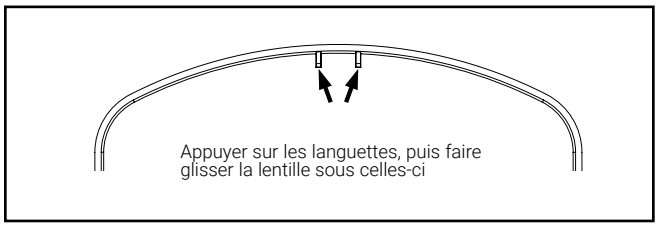

Figure 2.

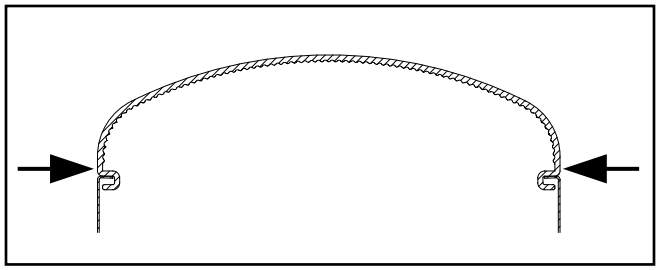

Figure 3.

3. Pour les projecteurs de 2,4 mètres UNIQUEMENT, il y a des bouchons de rétention de plateau d'engrenage ROUGE (8AWS Qté 5, 8AWWS Qté 9) qui DOIVENT être enlevés. Pour retirer ces bouchons de rétention ROUGE, tirez vers le haut la languette située sur le côté du bouchon, de manière à ce qu'ils se détachent complètement du plateau d'engrenages (figure 4). Une fois les bouchons enlevés, ils peuvent être jetés car ils ne sont plus nécessaires.
4. Pour retirer le support d'appareillage, appuyez sur les languettes de verrouillage vers l'intérieur (figure 5). Une fois le support d'appareillage dégagé, utilisez les languettes pour le déplacer vers l'une des extrémités du luminaire afin de le retirer du canal (figure 6). Le support d'appareillage est fixé au canal.

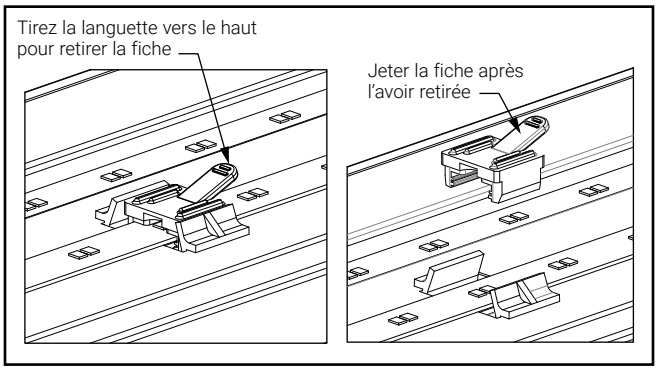

Figure 4.

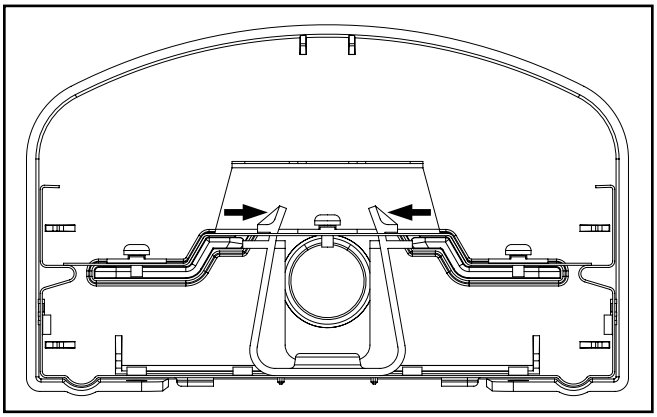

Figure 5.

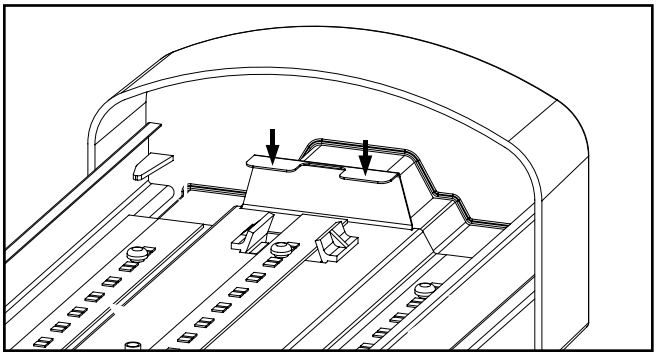

Figure 6.

5. Pour installer le luminaire, utilisez les trous de montage fournis qui sont situés à chaque extrémité du boîtier du canal (figure 7). Utilisez la quincaillerie appropriée (vendue séparément).

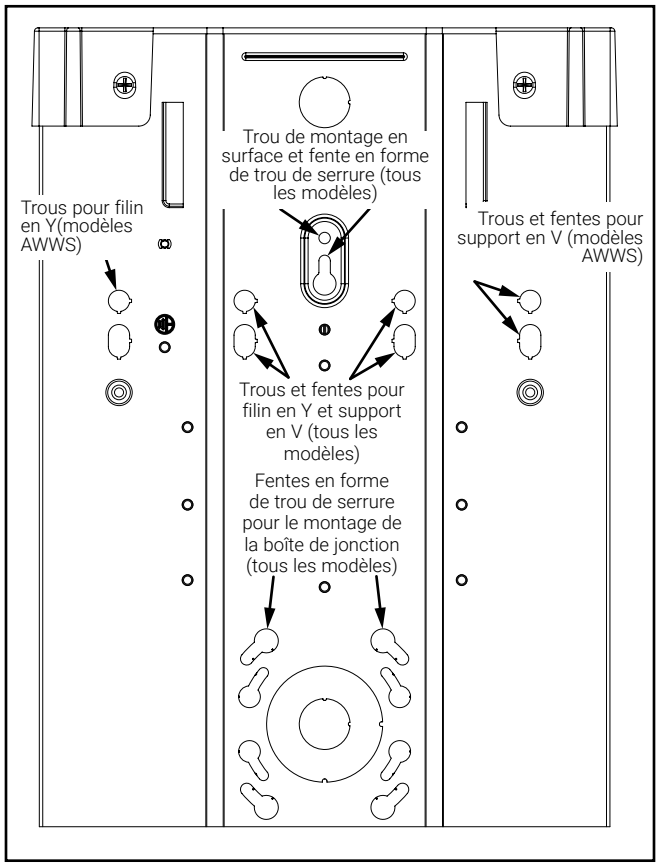

Figure 7.

6. Effectuez les connexions électriques conformément au Code (figure 8).

REMARQUE : Les fils violet et rose à l'intérieur du compartiment du pilote sont des fils de gradation de 0 à 10 V. **Raccordez les fils seulement au câble de basse tension.** Un calibre minimal de 24 AWG est recommandé. **Tirez les fils de basse tension du gradateur pour les connecter au luminaire.** Installez un capuchon sur les fils de gradation séparément s'ils ne sont pas utilisés. **Un gradateur commercial de 0 à 10 V est requis.**

7. Remettez le support d'appareillage dans le canal. Fixez-le en appuyant fermement dessus à côté des encoches des languettes de verrouillage. Évitez de toucher aux DEL. Un clic retentira lorsqu'il sera bien installé. Pour vérifier si le support d'appareillage est bien installé, les languettes de verrouillage doivent se trouver au-dessus du support (figure 9). Assurez-vous que tous les fils soient à l'intérieur du canal et sous le support d'appareillage avant de le fixer au canal.

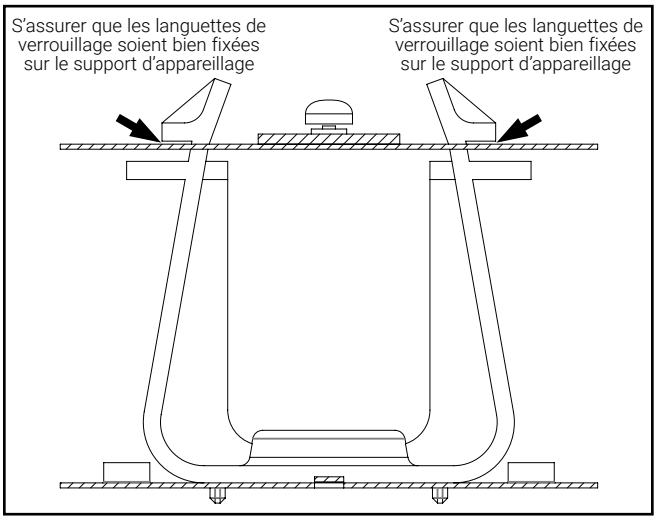

Figure 9.

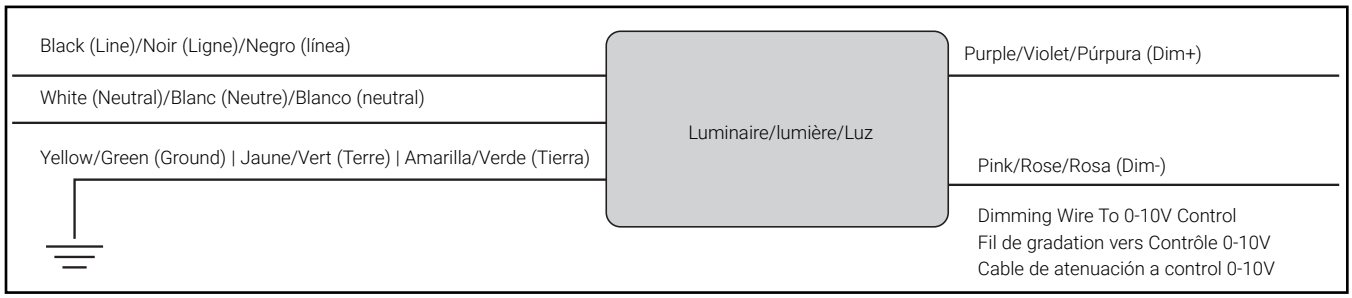

Figure 8.

8. Installez la lentille en commençant par l'une des extrémités (si le luminaire est muni d'un capteur, commencez par l'extrémité sans capteur). Appuyez sur la lentille vers l'intérieur avec les deux mains et guidez la lentille à l'intérieur du capuchon d'extrémité et sous la languette du capuchon d'extrémité. Déplacez la lentille dans le canal de sorte que la rainure s'insère dans le rebord situé le long du canal (figure 10).

   Une fois la lentille fixée au boîtier, faites-la glisser d'un côté à l'autre pour la centrer entre les languettes des capuchons d'extrémité.

9. Mettez le disjoncteur sous tension et allumez le luminaire pour vous assurer qu'il fonctionne.

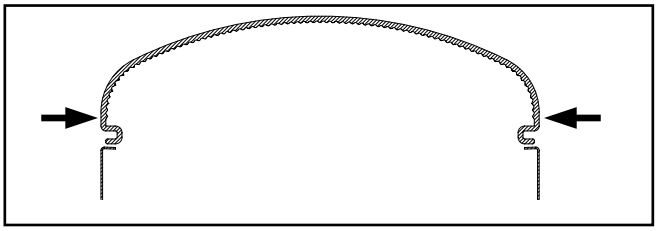

Figure 10.

INSTALLATION EN SÉRIE

Accessoires vendus séparément. CLC-AWS-EXT-B ou CLC-AWWS-EXT-B

1. Retournez le luminaire à l'envers. Insérez le support du dispositif d'alignement dans les languettes situées dans le bas du canal. Serrez les vis (figure 11).
2. Fixez le deuxième luminaire au support du dispositif d'alignement et serrez les vis (figure 11).

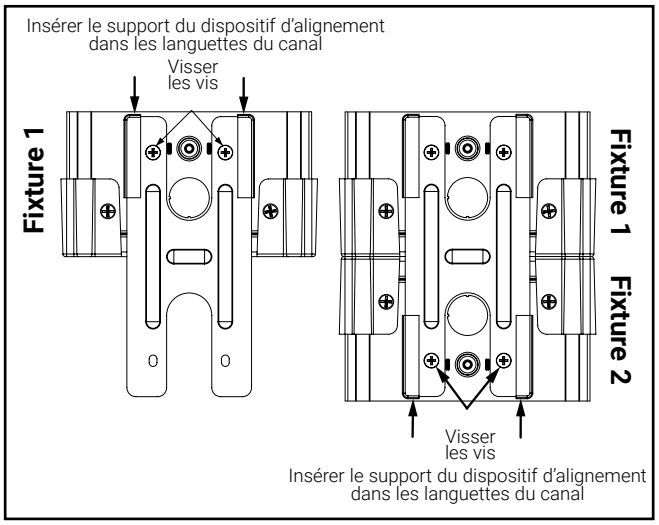

Figure 11.

Instructions pour les interrupteurs TC et Lumen Select (s'il y a lieu)

1. Deux commutateurs sont situés dans le haut du support d'appareillage (figure 12). L'un est pour l'interrupteur TC et l'autre pour les lumens. Les options d'interrupteur TC et de lumens doivent être sélectionnées avant l'installation de la lentille.
2. Pour sélectionner l'interrupteur TC, faites glisser le premier commutateur sur la température de couleur à DEL souhaitée (TC de 3 000 K, 3 500 K et 4 000 K) ou (3 500 K, 4 000 K et 5 000 K). L'interrupteur TC varie selon le modèle.
3. Pour sélectionner les lumens, faites glisser le deuxième commutateur sur le bloc de lumen souhaité (faible, moyen, élevé).

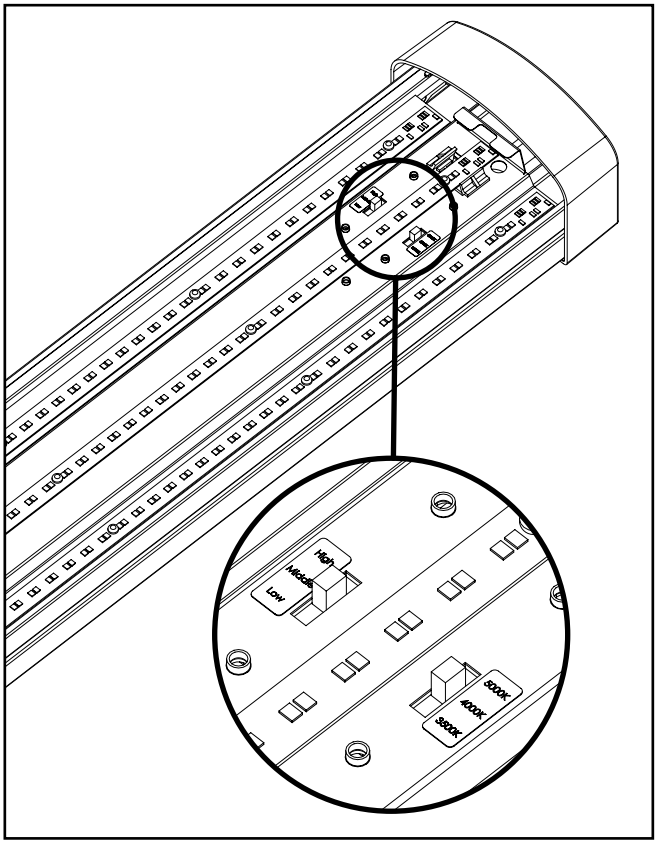

Figure 12.

INSTALLATION EN SÉRIE (câblage traversant)

1. Retirez la lentille et le support d'appareillage selon les instructions.
2. En vous servant de l'avant-trou situé sur la face extérieure du capuchon d'extrémité comme guide, percez un trou d'au plus 22 mm (7/8 po) pour le câblage traversant. Retirez tous les débris créés par le perçage (figure 13).

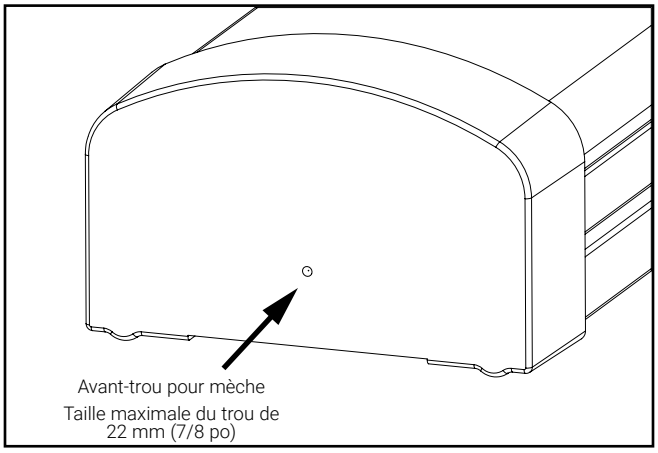

Figure 13.

3. Réinstallez la lentille et le support d'appareillage selon les instructions.
4. Reportez-vous aux instructions d'installation en série pour fixer les luminaires à l'aide du support du dispositif d'alignement. (CLC-AWS-EXT-B ou CLC-AWWS-EXT-B)

RETRAIT DES LENTILLES ANTIVANDALISME (s'il y a lieu)

1. Retirez d'abord les capuchons d'extrémité.
2. Enlevez les deux vis centrales Torx T20 qui se trouvent sur les côtés du capuchon d'extrémité (figure 14).

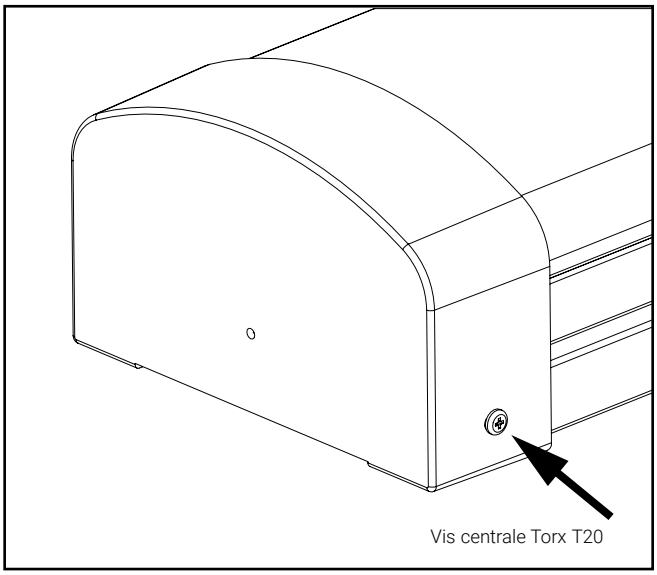

Figure 14.

3. Une fois les vis enlevées, retirez les capuchons d'extrémité en tirant pour les dégager du canal. Sur chaque côté du capuchon d'extrémité se trouve une languette qui s'insère dans le canal; appuyez fermement (figure 15).

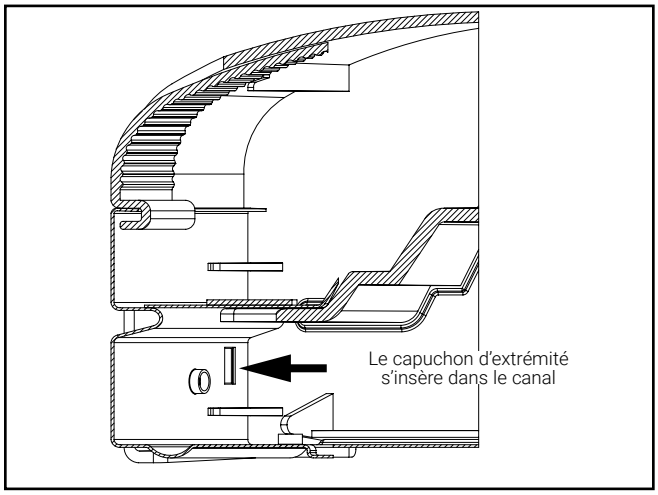

Figure 15.

4. Vous pouvez maintenant retirer la lentille.
5. Suivez le processus ci-dessus de manière inverse pour réinstaller les capuchons d'extrémité. Assurez-vous d'installer la lentille avant les capuchons d'extrémité.

⚠ ADVERTENCIA

Riesgo de incendio, descarga eléctrica, cortes u otros peligros de accidentes: un electricista calificado debe realizar la instalación y el mantenimiento de este producto. Una persona con conocimientos sobre la construcción y el funcionamiento del producto y los peligros implicados debe instalar este producto de conformidad con el código de instalación correspondiente.

Riesgo de incendio y descarga eléctrica: asegúrese de que la alimentación esté DESCONECTADA antes de comenzar la instalación o intentar realizar cualquier tarea de mantenimiento. Desconecte la alimentación del fusible o el interruptor de potencia.

Riesgo de incendio: conductores de suministro de un mínimo de 90 °C.

Riesgo de quemaduras: desconecte la alimentación y espere a que la luminaria se enfríe antes de manipularla o realizarle el servicio de mantenimiento.

Riesgo de lesiones personales: debido a bordes filosos, manipúlela con cuidado.

El incumplimiento de estas instrucciones puede provocar la muerte, lesiones corporales graves y daños materiales.

EXENCIÓN DE RESPONSABILIDAD: Cooper Lighting Solutions no asume ninguna responsabilidad por daños o pérdidas de ningún tipo que puedan surgir de la instalación, el manejo o el uso incorrectos, descuidados o negligentes de este producto.

IMPORTANTE: Lea atentamente antes de instalar la luminaria. Conserve estas instrucciones para tenerlas como referencia futura.

AVISO: El tornillo de conexión a tierra verde ya está ubicado correctamente. No lo cambie de ubicación.

AVISO: La luminaria puede dañarse o convertirse en un objeto inestable si no se la instala correctamente.

Note: Las especificaciones y las dimensiones están sujetas a modificaciones sin previo aviso.

ATENCIÓN Departamento de Recibo: Inspeccione la luminaria que se entrega para determinar si faltan piezas o si hay daños visibles. Presente el reclamo directamente al transportista de carga (LTL). Los reclamos por daños ocultos deben presentarse dentro de los 15 días posteriores a la entrega del producto. Se debe guardar todo el material dañado, junto con el empaque original.

INSTALACIÓN

1. Desconecte la alimentación de la caja principal de fusibles/disyuntor. Abra cuidadosamente la caja del accesorio y retírelo.
2. Retire la lente de la luminaria empezando por un extremo de la luminaria y presionando hacia abajo en el centro de la lente. Mientras presiona la lente hacia abajo, deslícela hacia el extremo de la luminaria (Figura 1). En la tapa de extremo hay fichas por debajo de las cuales debe deslizarse la lente para poder extraerla (Figura 2). Si la luminaria tiene un sensor instalado, la lente solo puede deslizarse en la dirección opuesta a la tapa de extremo con sensor. Apriete el lateral de la lente mientras tira hacia arriba para liberarla del borde del canal (Figura 3).

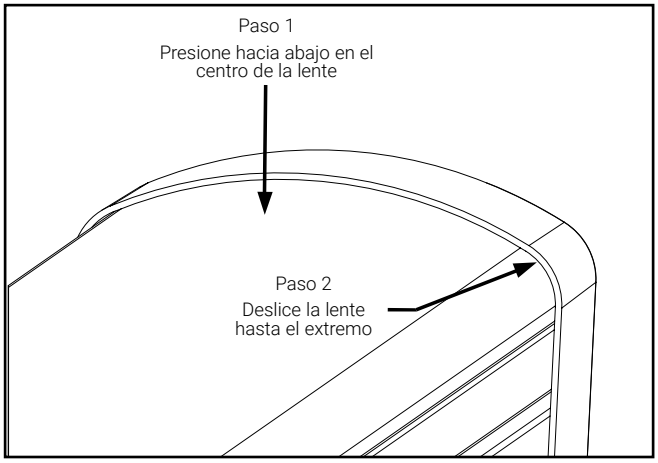

Figure 1.

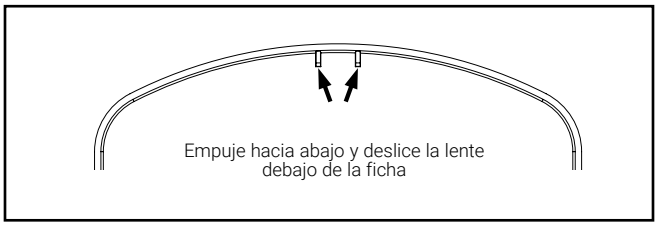

Figure 2.

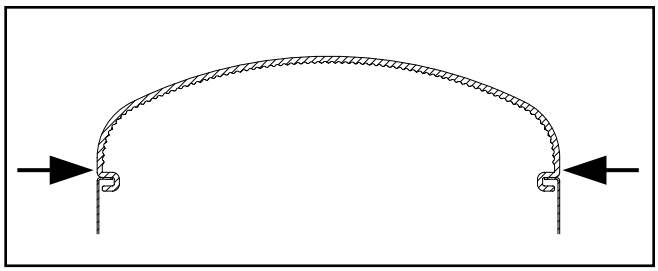

Figure 3.

3. Se DEBEN retirar los tapones ROJOS de retención de la bandeja de mecanismos (8AWS cant. 5, 8AWWS cant. 9) SOLO en las luminarias de 8 pies (2 m). Para retirar estos tapones ROJOS de retención, tire hacia arriba de la ficha situada en el lateral del tapón, de forma que se separen completamente de la bandeja de mecanismos (Figura 4). Los tapones se pueden desechar una vez retirados ya que no será necesario volver a utilizarlos.
4. Para extraer la bandeja de mecanismos, presione los broches de bloqueo a presión hacia dentro (Figura 5). Después de liberar la bandeja de mecanismos, utilice las fichas de la bandeja de mecanismos para desplazarla hacia un extremo de la luminaria y así poder quitarla del canal (Figura 6). La bandeja de mecanismos está sujeta al canal.

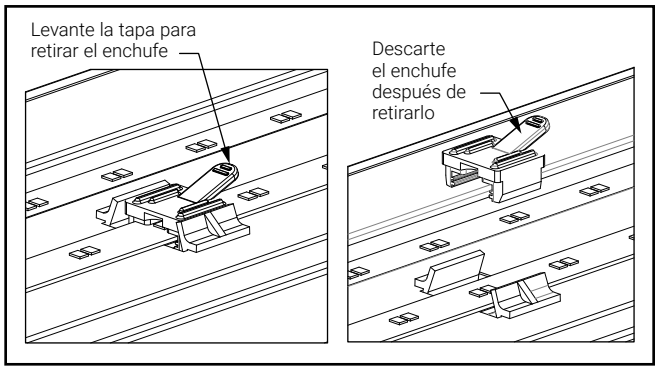

Figure 4.

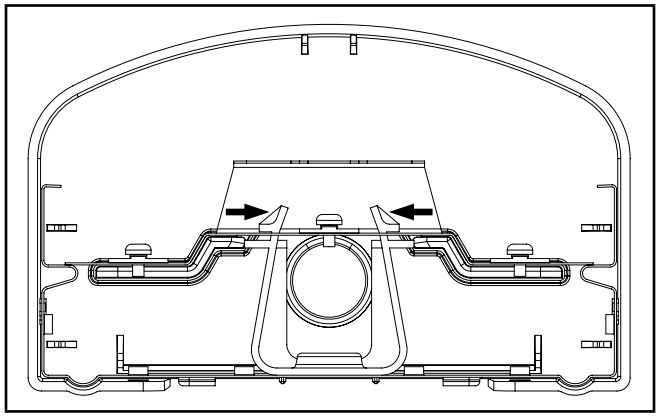

Figure 5.

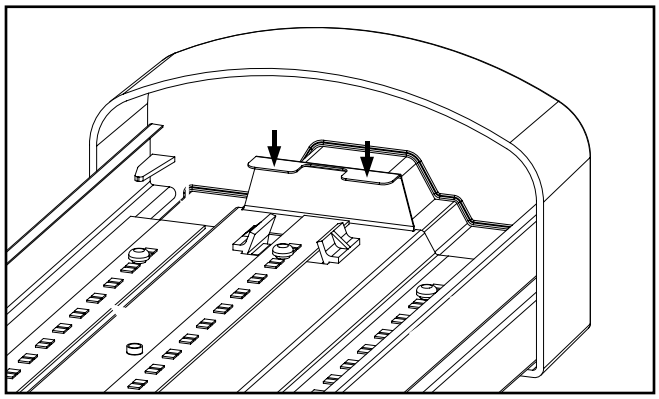

Figure 6.

5. Para montar la luminaria, utilice los orificios de montaje provistos que se encuentran en cada extremo del canal (Figura 7). Debe utilizarse el hardware adecuado (se vende por separado).

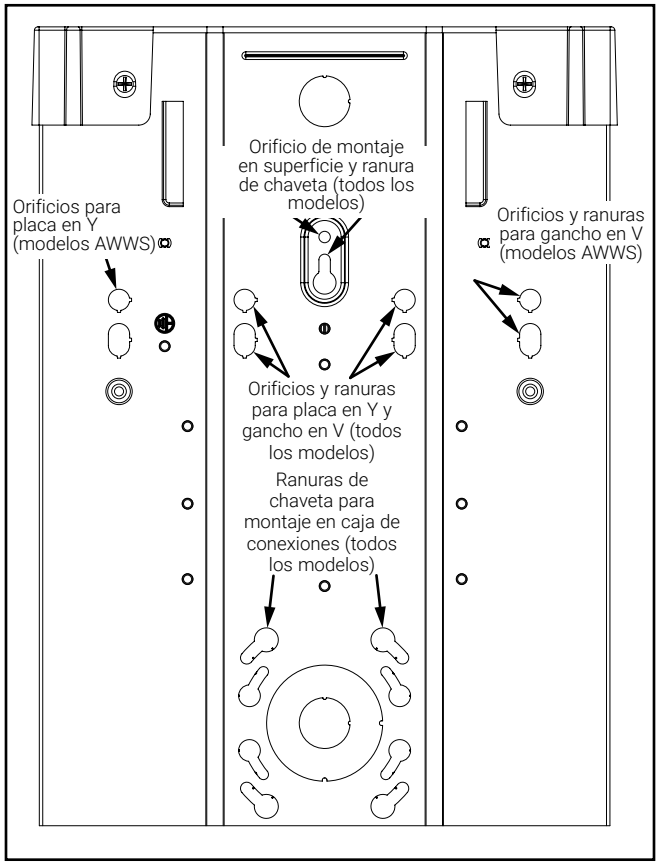

Figure 7.

6. Realice las conexiones eléctricas según el código (Figura 8).

NOTA: Los cables púrpura y rosa dentro del compartimento de transmisión son cables de atenuación de 0-10 V. **Conecte solamente al cableado de baja tensión.** Se recomienda un calibre mínimo de 24 AWG. **Se debe tirar de los cables de bajo voltaje del atenuador para encender la luminaria.** Cubra los cables de atenuación por separado si no los usa. **Se requiere un atenuador de uso comercial de 0-10 V.**

7. Vuelva a colocar la bandeja de mecanismos en el canal. Para asegurarla, presione firmemente sobre la bandeja de mecanismos junto a los recortes del broche de bloqueo a presión. Evite tocar los LED. Oirá un clic cuando lo haga correctamente. Para verificar que la bandeja de mecanismos está instalada correctamente, el broche de bloqueo a presión debe estar por encima de la bandeja de mecanismos (Figura 9). Asegúrese de que todos los cables estén dentro del canal y debajo de la bandeja de mecanismos antes de fijarla al canal.

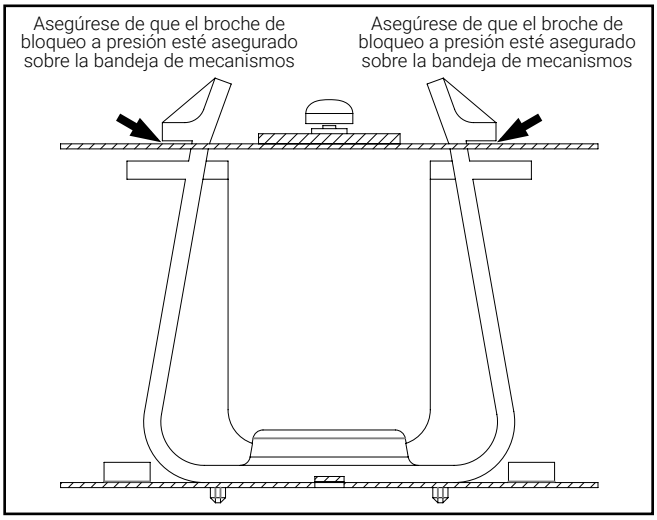

Figure 9.

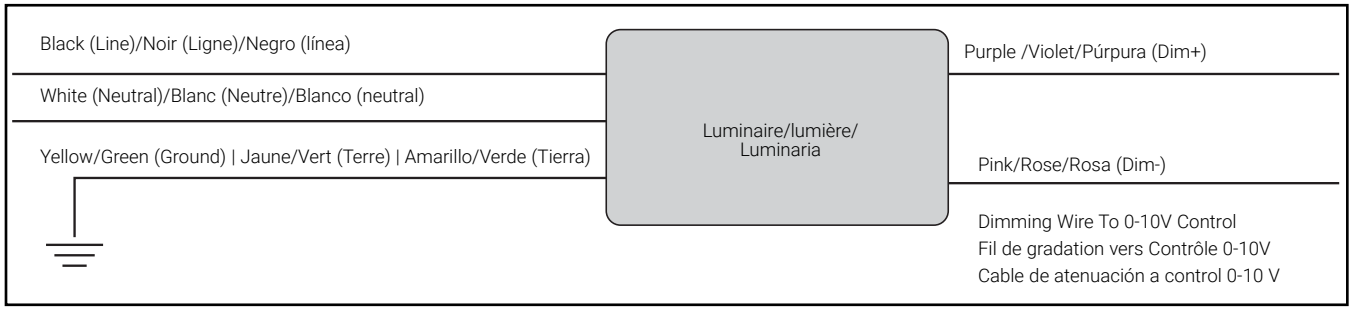

Figure 8.

8. Instale la lente desde cualquiera de los extremos (si la luminaria tiene la instalación de la lente en cualquiera de los extremos/si la luminaria tiene el inicio del sensor en el extremo sin sensor). Apriete la lente hacia adentro con ambas manos y guíela hacia el interior de la tapa de extremo y por debajo de la ficha de esta. Desplace la lente dentro del canal para que la ranura de la lente se enganche en el borde a lo largo del canal (Figura 10).

   Una vez fijada la lente a la carcasa, deslice la lente de lado a lado para asegurarse de que quede centrada entre las fichas de las tapas de extremo.

9. Conecte el disyuntor y energice la luminaria para verificar que se encienda.

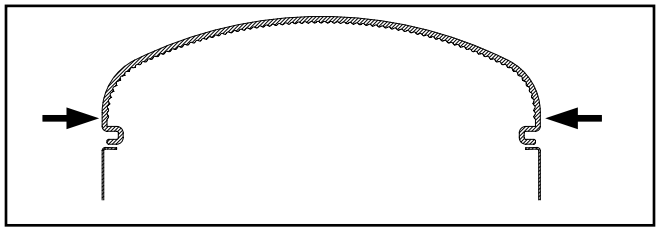

Figure 10.

INSTALACIÓN DE MONTAJE EN RIELES

Los accesorios se venden por separado.
CLC-AWS-EXT-B o CLC-AWWS-EXT-B

1. Dé vuelta la luminaria. Inserte el soporte del alineador de la fila de contactos en las fichas de la parte inferior del canal. Ajuste los tornillos (Figura 11).
2. Coloque la segunda luminaria en el soporte del alineador de la fila de contactos y ajuste los tornillos (Figura 11).

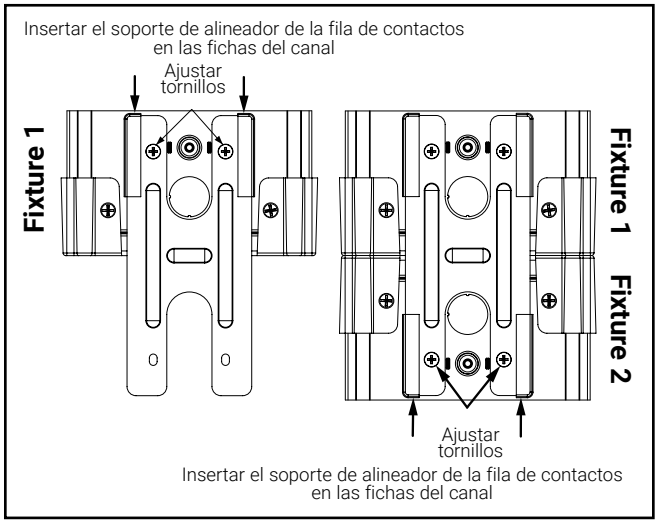

Figure 11.

Instrucciones de selección de CCT y lúmenes (si procede)

1. En la parte superior de la bandeja de mecanismos, hay dos interruptores (Figura 12). Uno para CCT y el otro para lúmenes. Las opciones de CCT y lúmenes deben seleccionarse antes de la instalación.
2. Para seleccionar CCT, deslice el primer interruptor hasta la temperatura de color del LED deseada (3000K, 3500K, 4000K) o (3500K, 4000K, 5000K). CCT varía según el modelo.
3. Para seleccionar los lúmenes, deslice el segundo interruptor hasta el paquete de lúmenes deseado (Bajo, Medio, Alto).

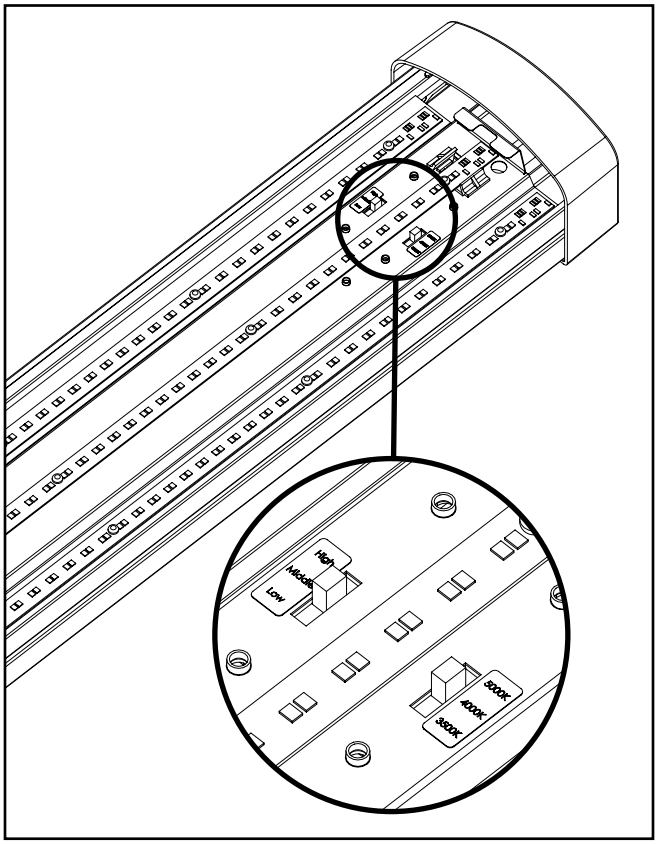

Figure 12.

INSTALACIÓN DE MONTAJE EN RIELES (cableado pasante)

1. Retire la lente y la bandeja de mecanismos según las instrucciones.
2. Utilizando la concavidad del orificio guía de la cara exterior de la tapa de extremo como guía, taladre un orificio de hasta 7/8” (2,22 cm) para el cableado pasante. Retire los desechos de la operación de perforación (Figura 13).

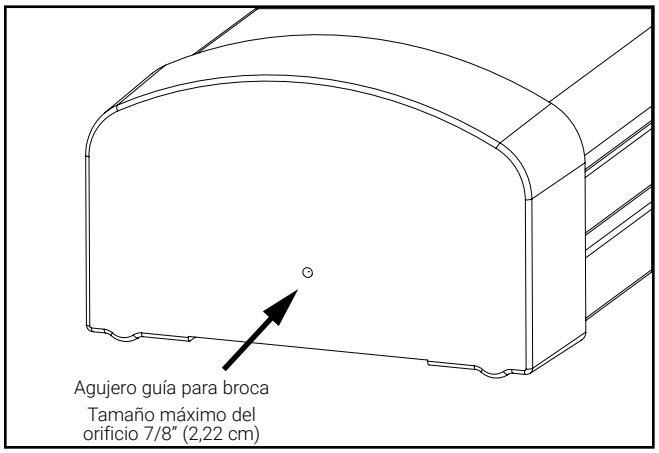

Figure 13.

3. Vuelva a colocar la lente y la bandeja de mecanismos según las instrucciones.
4. Utilice las instrucciones de montaje en rieles para fijar las luminarias con el soporte de alineador de la fila de contactos. (CLC-AWS-EXT-B o CLC-AWWS-EXT-B)

EXTRACCIÓN DE LA LENTE A PRUEBA DE VANDALISMO (si procede)

1. Retire primero las tapas de extremo.
2. Hay (2) tornillos T20 Torx con clavija central en los lados de la tapa de extremo que deben quitarse (Figura 14).

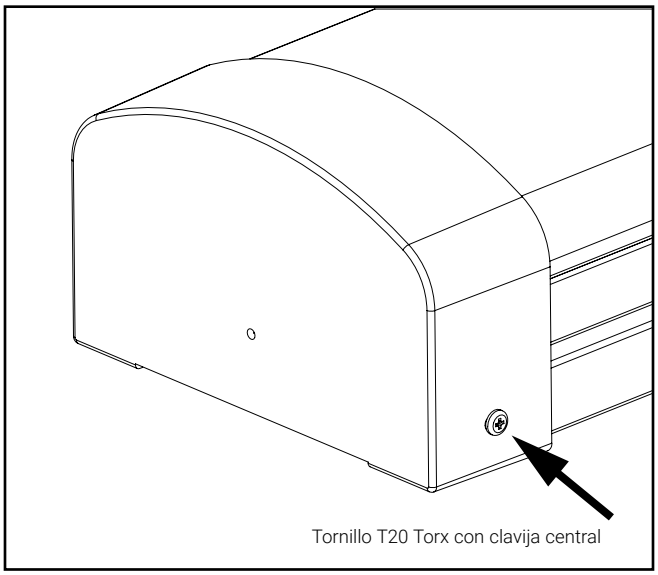

Figure 14.

3. Una vez retirados los tornillos, las tapas de extremo se pueden retirar tirando de la tapa de extremo del canal. Hay un broche a presión a cada lado de la tapa de extremo que encaja en el canal, así que tire firmemente (Figura 15).

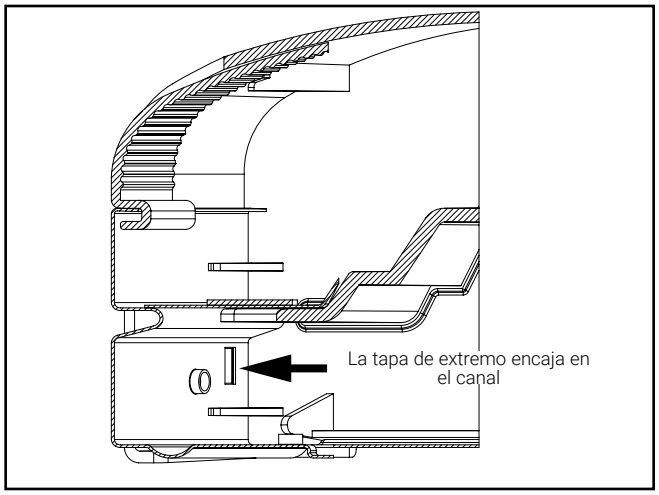

Figure 15.

4. Ahora puede retirar la lente.
5. Invierta el proceso anterior para instalar las tapas de extremo. Asegúrese de instalar la lente antes de instalar las tapas de extremo.

FCC Statement

Note: This equipment has been tested and found to comply with the limits for a Class A digital device, pursuant to part 15 of the FCC Rules. These limits are designed to provide reasonable protection against harmful interference when the equipment is operated in a commercial environment. This equipment generates, uses, and can radiate radio frequency energy and, if not installed and used in accordance with the instruction manual, may cause harmful interference to radio communications. Operation of this equipment in a residential area is likely to cause harmful interference in which case the user will be required to correct the interference at his own expense.

Énoncé de la FCC

Remarque : Cet équipement a été mis à l'essai et déclaré conforme aux limites établies pour un dispositif numérique de classe A en vertu de l'article 15 des règlements de la FCC. Ces limites sont conçues pour assurer une protection raisonnable contre tout brouillage nuisible lorsque l'équipement fonctionne dans un environnement commercial. Cet équipement produit, utilise et peut émettre de l'énergie radioélectrique et, s'il n'est pas installé et utilisé conformément aux instructions, il peut créer des parasites nuisibles aux communications radio. L'utilisation de cet équipement dans une installation résidentielle est susceptible de provoquer des interférences nuisibles, auquel cas l'utilisateur devra corriger ces interférences à ses propres frais.

Declaración de la FCC

Nota: Este equipo ha sido probado y cumple con los límites para un dispositivo digital de Clase A, de conformidad con la parte 15 de las Normas de la FCC. Estos límites están diseñados para proporcionar una protección razonable contra interferencias perjudiciales cuando el equipo se opera en un entorno comercial. Este equipo genera, utiliza y puede emitir energía de radiofrecuencia y, si no se instala y utiliza de acuerdo con el manual de instrucciones, puede causar interferencias perjudiciales en las comunicaciones de radio. El funcionamiento de este equipo en un área residencial puede causar interferencias perjudiciales, en cuyo caso el usuario deberá corregir las interferencias por su cuenta.

Warranties and Limitation of Liability

Please refer to **www.cooperlighting.com/global/resources/legal** for our terms and conditions.

Garanties et limitation de responsabilité

Veuillez consulter le site **www.cooperlighting.com/global/resources/legal** pour obtenir les conditions générales.

Garantías y Limitación de Responsabilidad

Visite **www.cooperlighting.com/global/resources/legal** para conocer nuestros términos y condiciones.

COOPER Lighting Solutions
a signify business

Cooper Lighting Solutions
1121 Highway 74 South
Peachtree City, GA 30269
P: 770-486-4800
www.cooperlighting.com

Canada Sales
5925 McLaughlin Road
Mississauga, Ontario L5R 1B8
P: 905-501-3000
F: 905-501-3172

© 2026 Cooper Lighting Solutions
All Rights Reserved
Publication No. IB51939123
June 18, 2026

Cooper Lighting Solutions is a registered trademark. All trademarks are property of their respective owners.

Cooper Lighting Solutions est une marque de commerce déposée. Toutes les autres marques de commerce sont la propriété de leur propriétaire respectif.

Cooper Lighting Solutions es una marca comercial registrada. Todas las marcas comerciales son propiedad de sus respectivos propietarios.

Product availability, specifications, and compliances are subject to change without notice

La disponibilité du produit, les spécifications et les conformités peuvent être modifiées sans préavis

La disponibilidad de productos, las especificaciones y los cumplimientos están sujetos a cambio sin previo aviso